Documentation and Technical Illustration

"A picture says more than a thousand words."

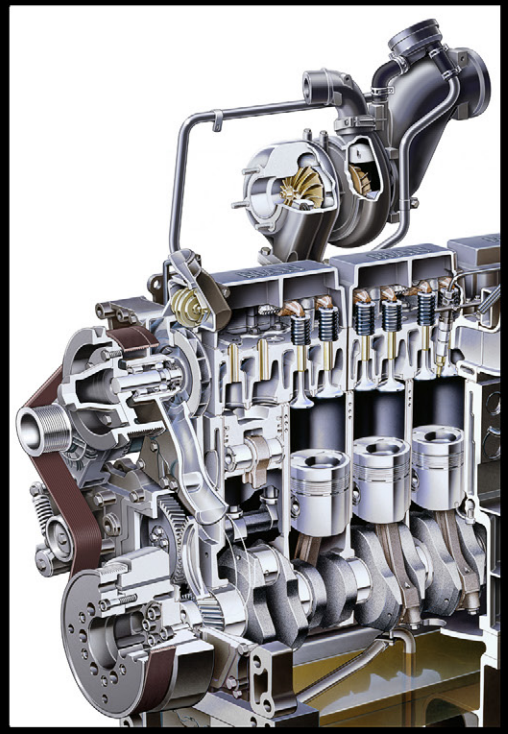

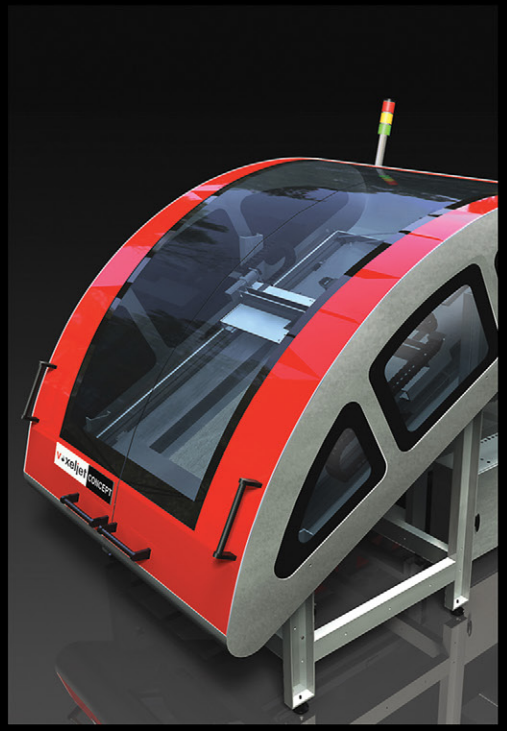

Mercedes-Benz

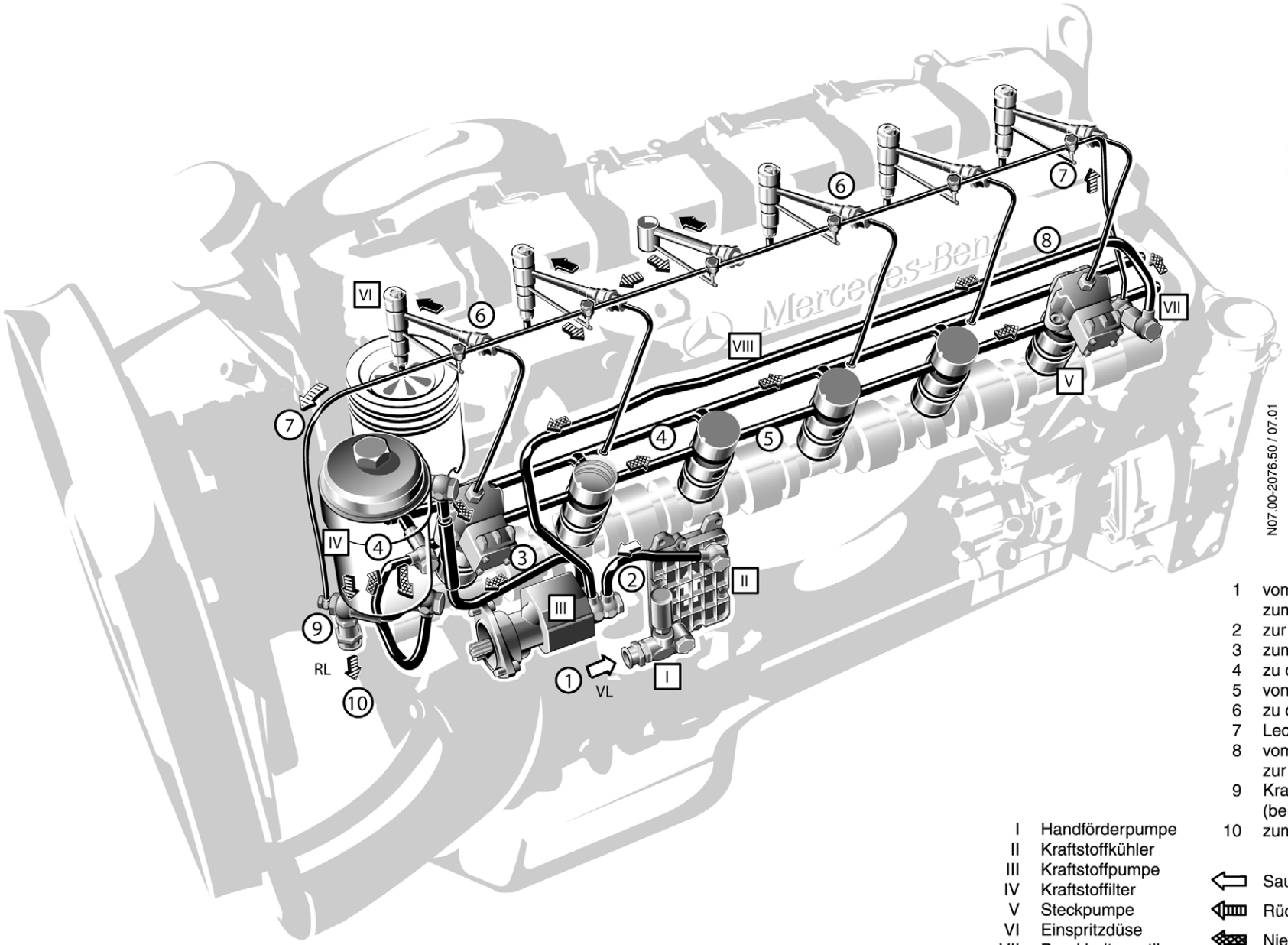

1 vom Tank über Handförderpumpe zum Kraftstoffkühler
2 zur Kraftstoffpumpe
3 zum Kraftstoffilter
4 zu den Steckpumpen
5 von den Steckpumpen
6 zu den Einspritzdüsen
7 Leckkraftstoffleitung
8 vom Druckhalteventil zur Krafstoffpumpe
9 Krafstoffilter Entleerungsleitung (bei Filterwechsel)
10 zum Tank

I Handförderpumpe
II Kraftstoffkühler
III Kraftstoffpumpe
IV Kraftstoffilter
V Steckpumpe
VI Einspritzdüse
VII Druckhalteventil
VIII Überströmleitung

Saugleitung
Rücklaufleitung
Niederdruckleitung
Hochdruckleitung

Kraftstoffschema Motor OM 457LA

Illustrationen:

1. Sprinter Getriebe Komponenten
2. BMW Z3 Klima Übersicht
3. Unimog Achse Schnittdarstellung

Adobe Illustrator & Photoshop

1

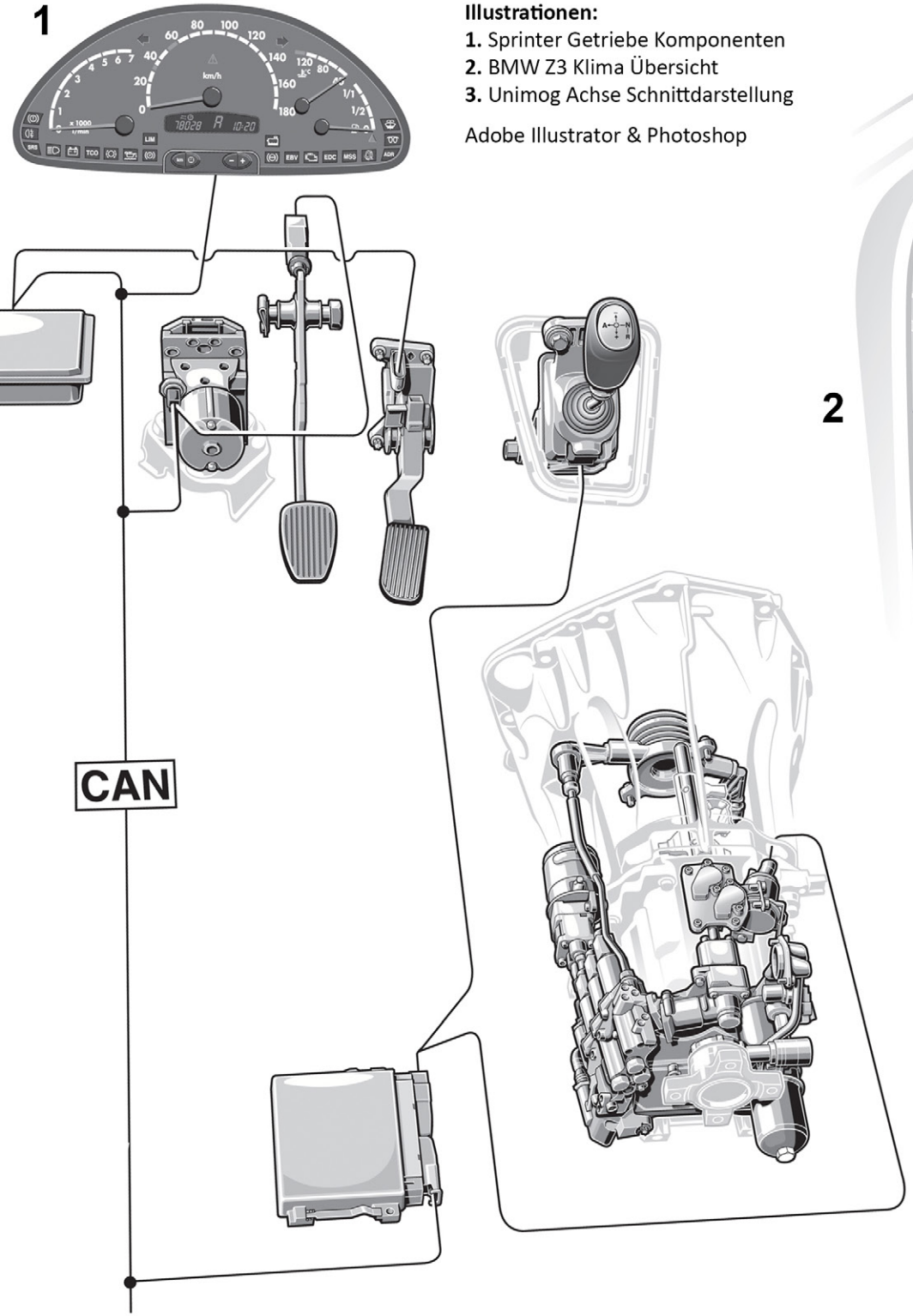

2

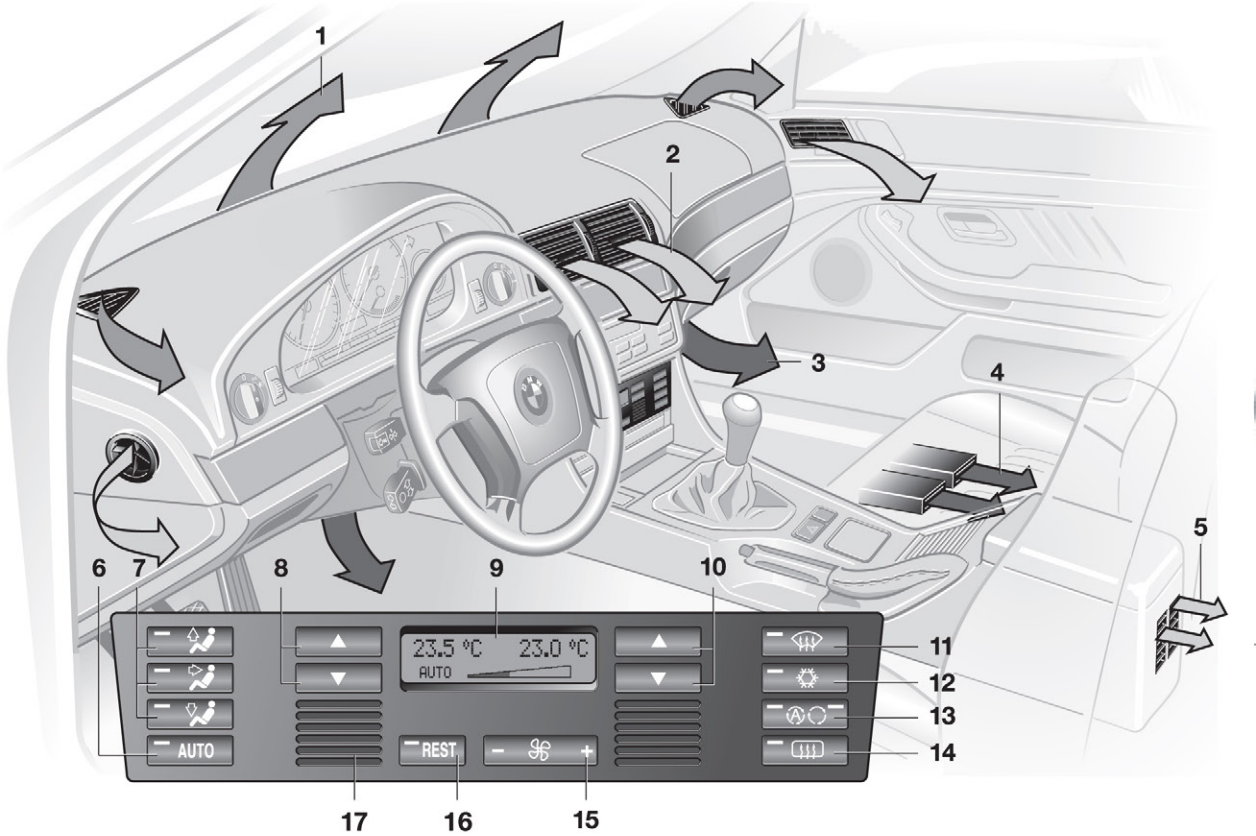

3

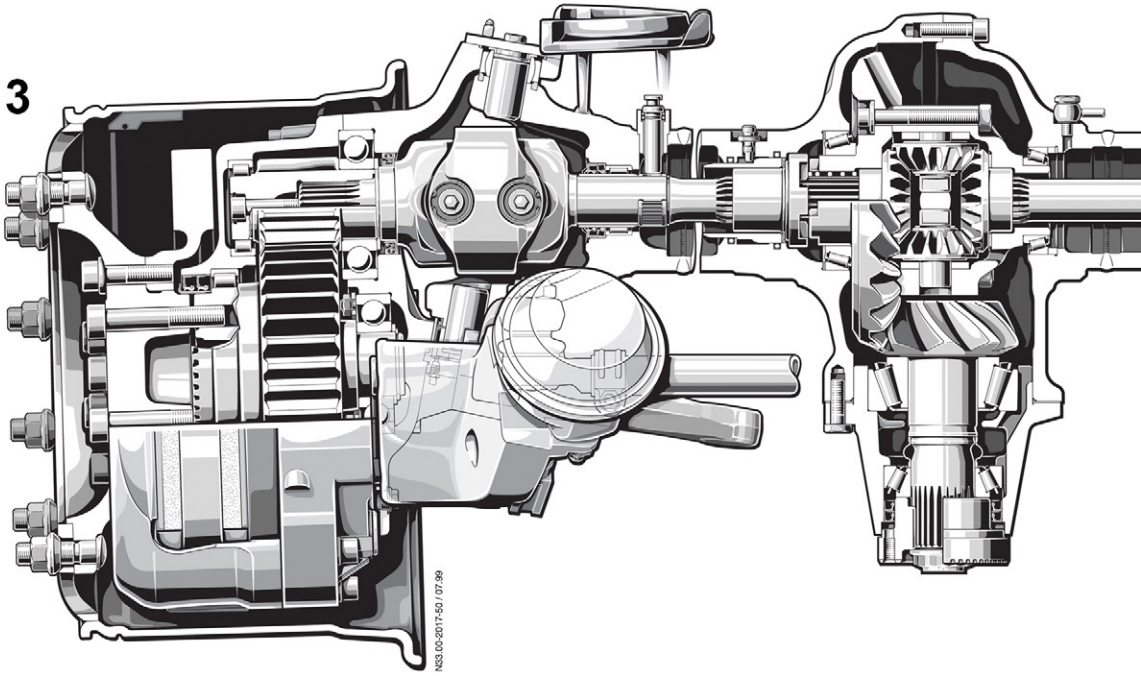

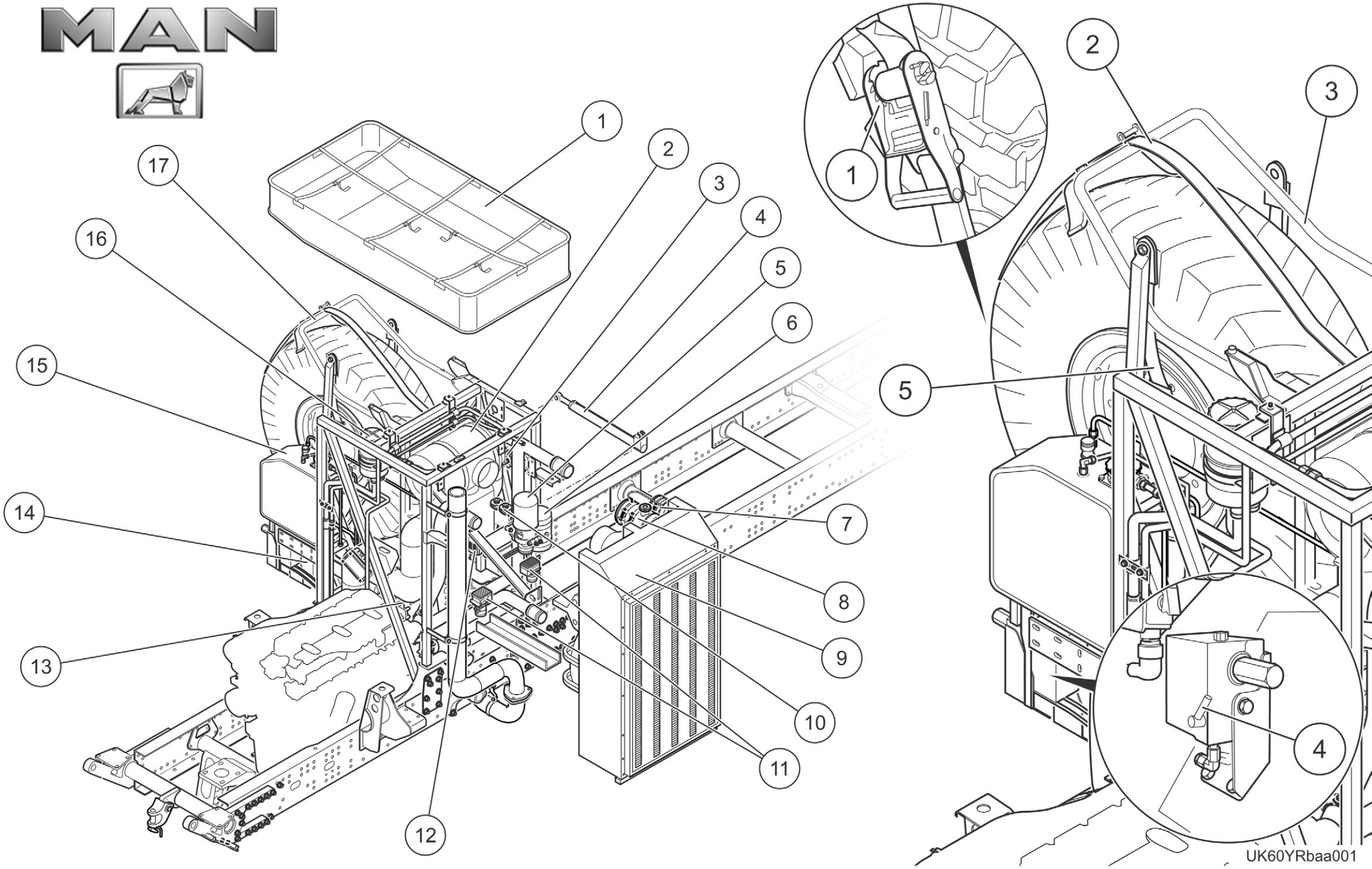
1
2
3
4
5
6
7
8
9
10
11
12
13
14
15
16
17
UK60YRbaa001

3 601 FB4 000

Issue / Stand } 04-03-21

Fig./Abb. 1

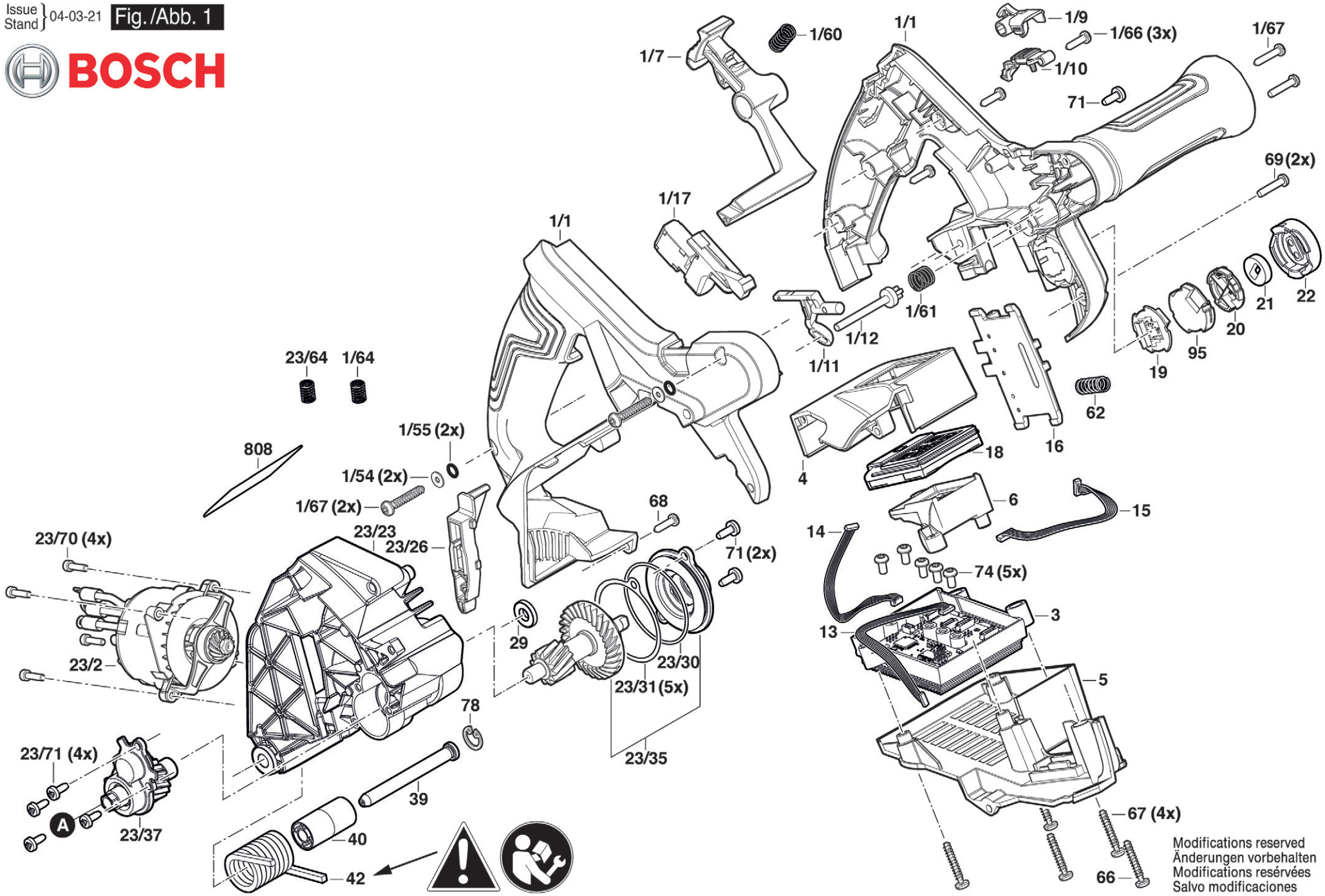

Modifications reserved
Änderungen vorbehalten
Modifications resérvées
Salvo modificaciones

3 601 JK0 080

Issue / Stand 03-03-22

Fig./Abb. 1

BOSCH

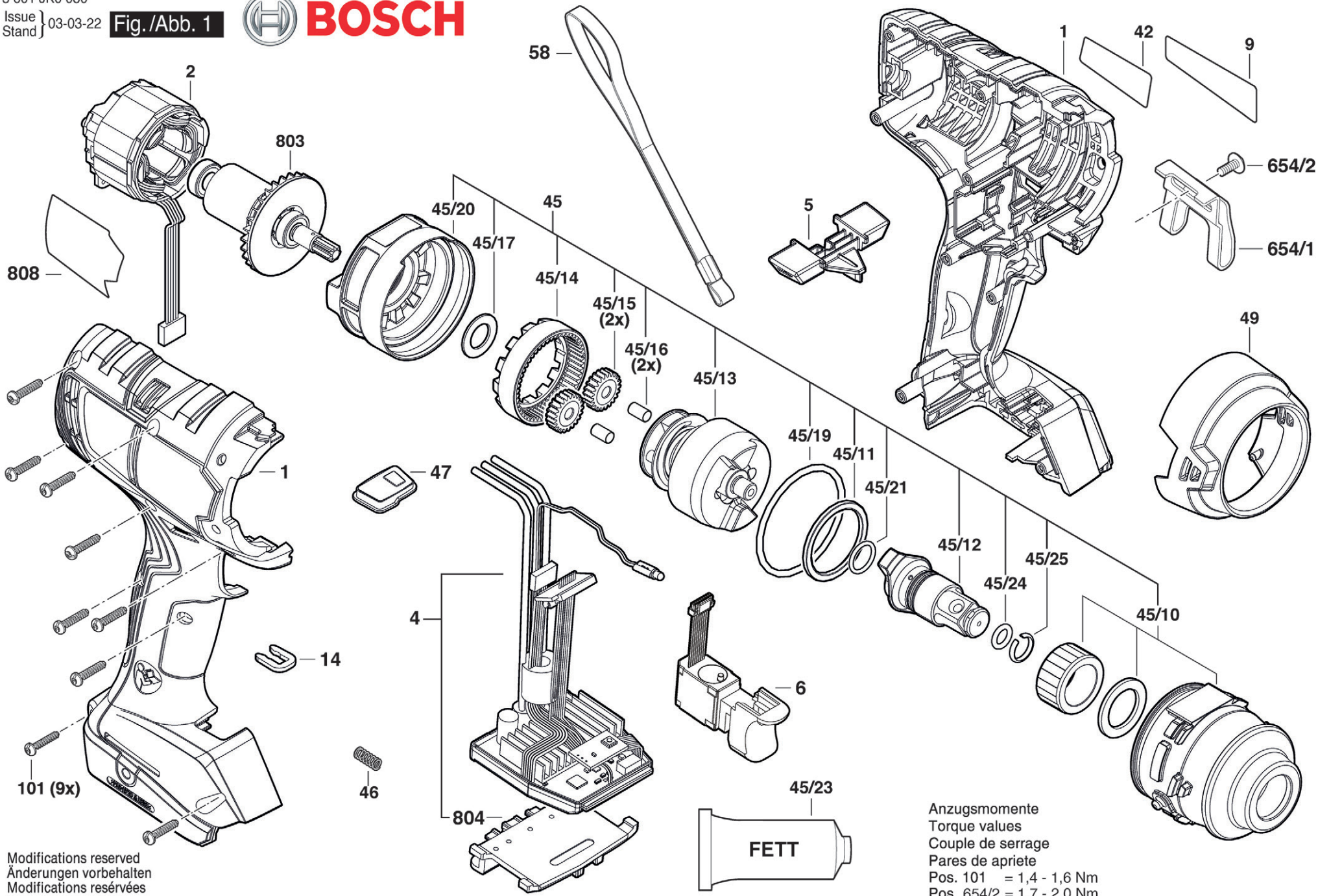

Modifications reserved
Änderungen vorbehalten
Modifications resérvées
Salvo modificaciones

Anzugsmomente
Torque values
Couple de serrage
Pares de apriete
Pos. 101 = 1,4 - 1,6 Nm
Pos. 654/2 = 1,7 - 2,0 Nm

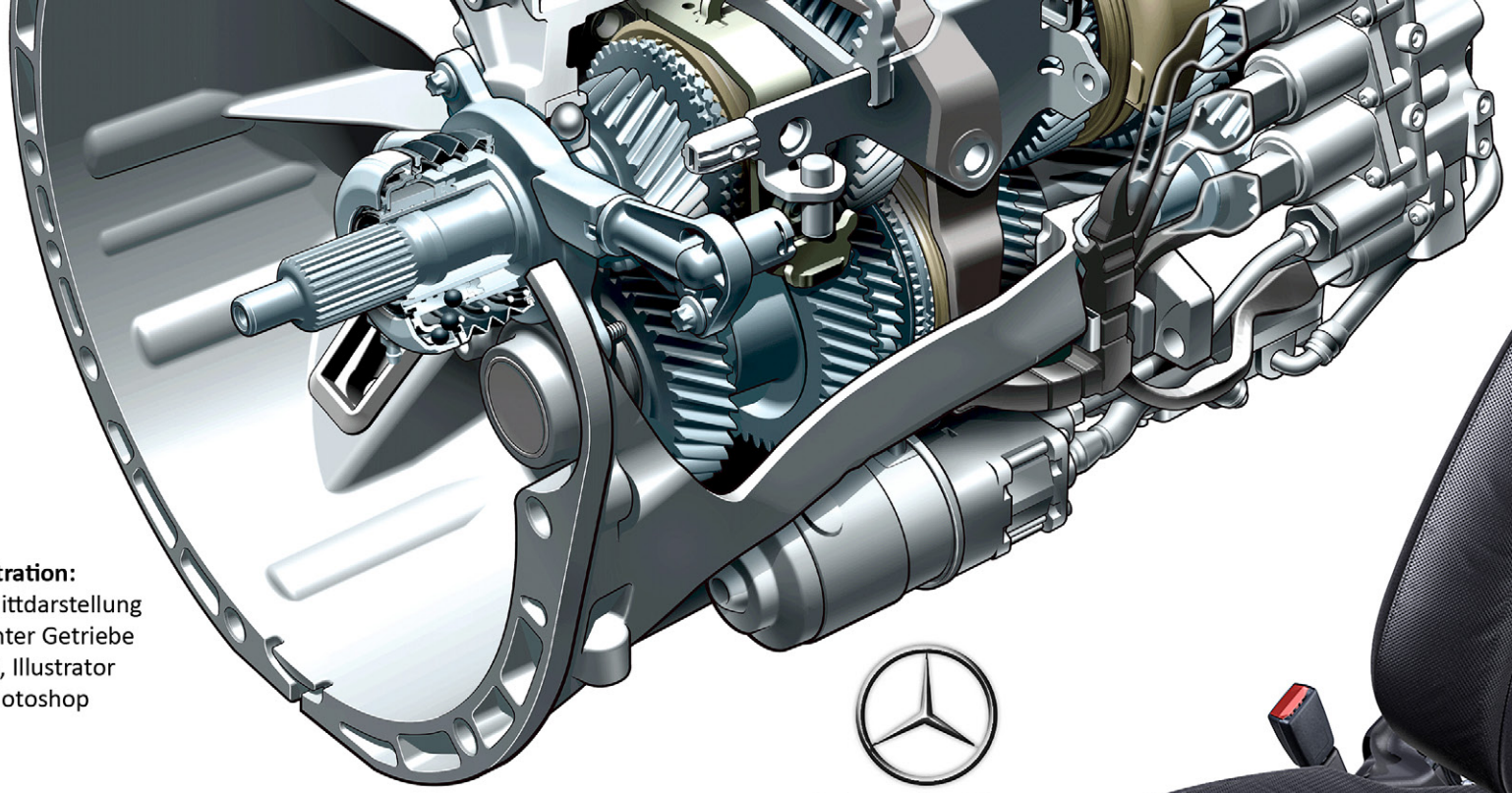

Illustration:
Schnittdarstellung
Sprinter Getriebe
ProE, Illustrator
& Photoshop

Mercedes-Benz

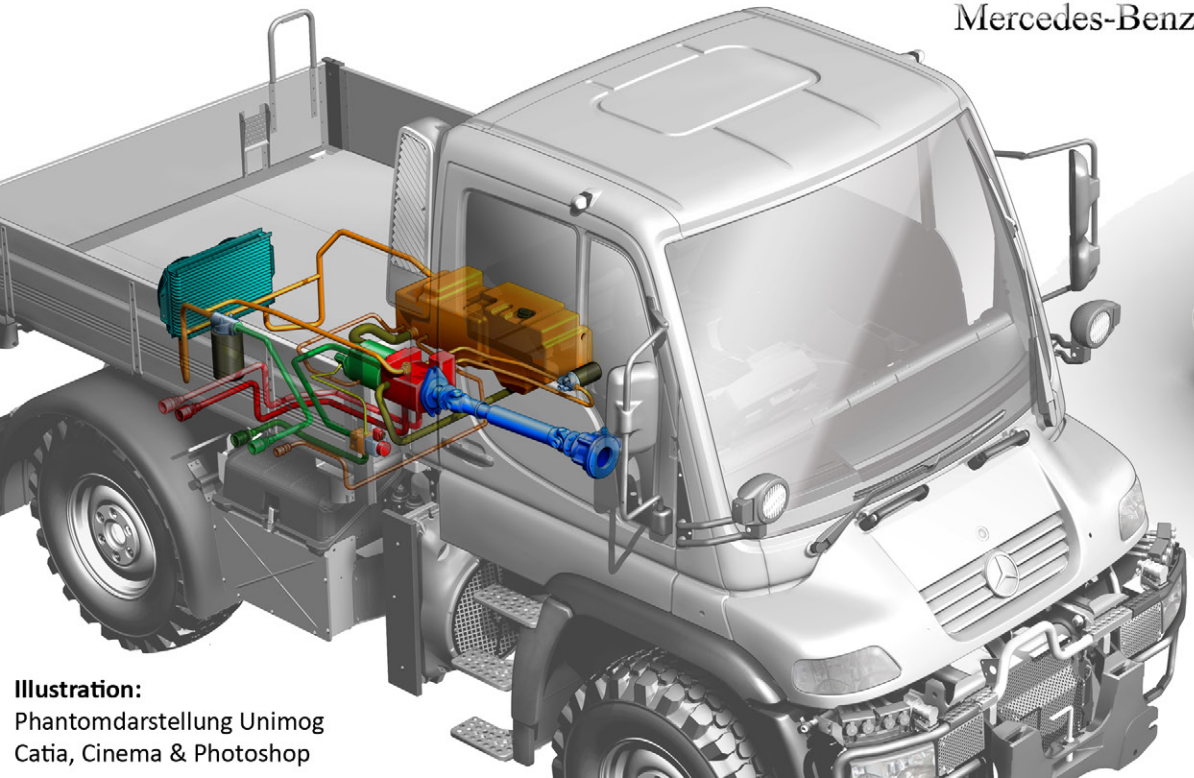

Illustration:
Phantomdarstellung Unimog
Catia, Cinema & Photoshop

Illustration:
Schnittdarstellung
S-Klasse Komfortsitze
Catia, Cinema & Photoshop

Illustration:
Mercedes Benz SL 500
Handbücher
Catia, Cinema &
Montage in Photoshop

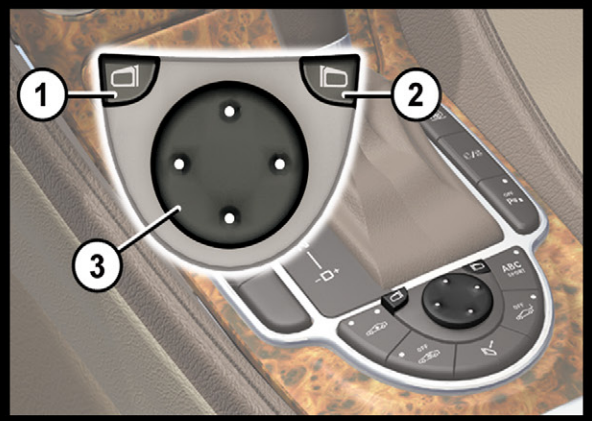

1

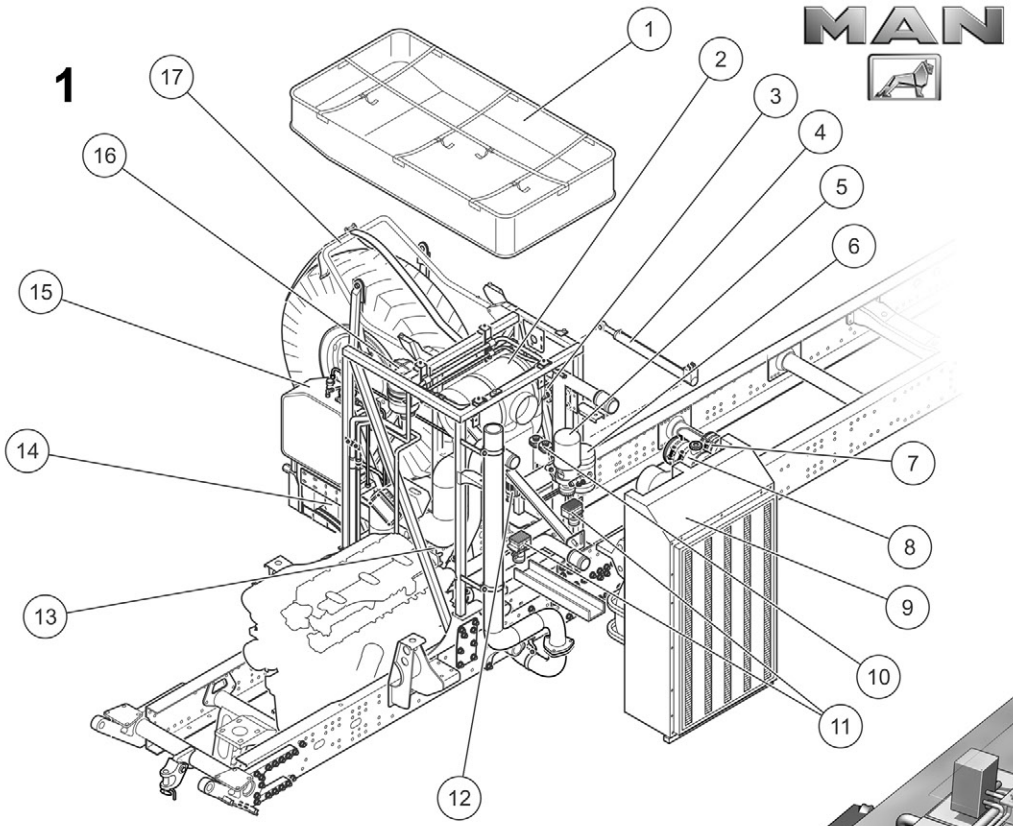

2

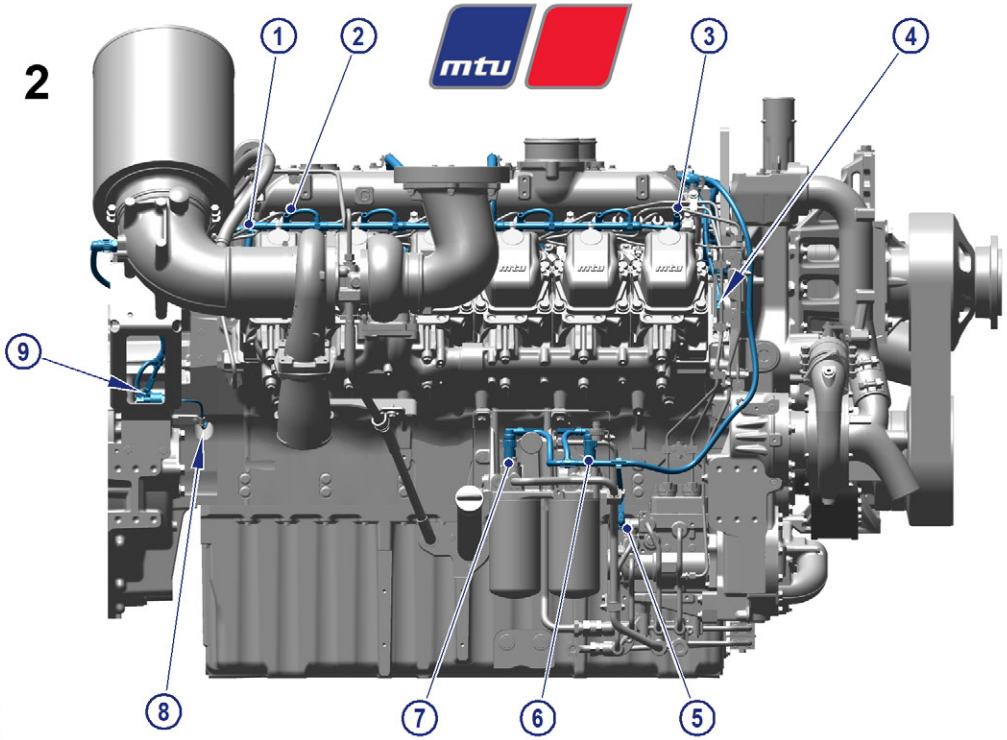

3

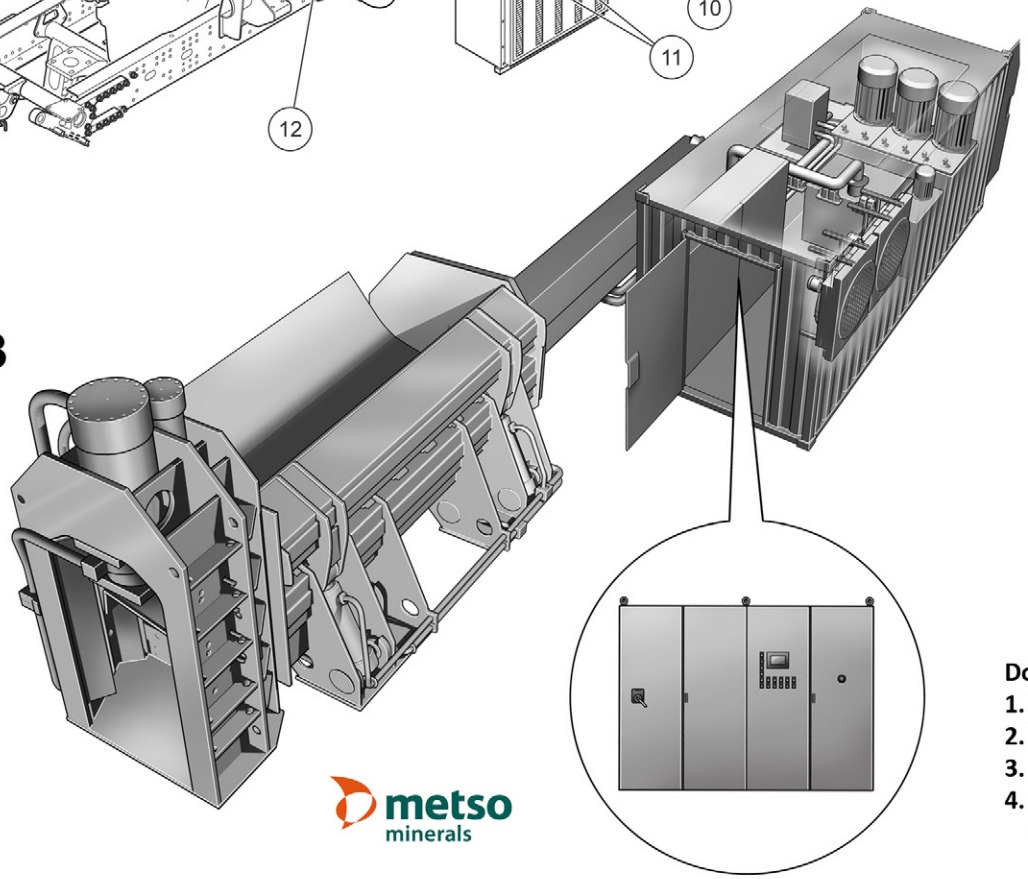

4

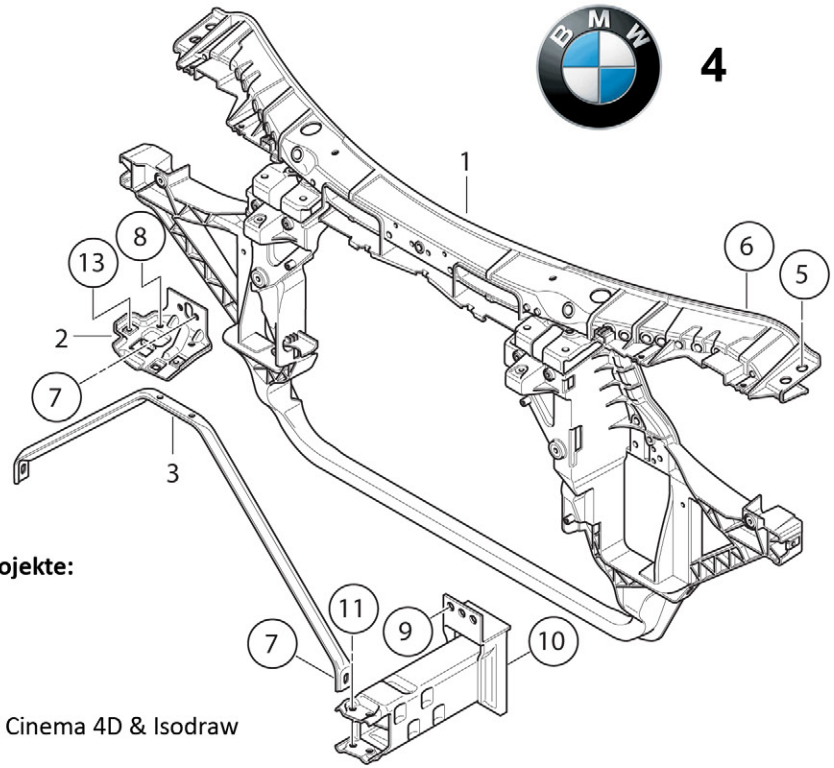

Dokumentation Projekte:

1. MAN
2. MTU
3. Metso
4. BMW
Catia, Illustrator, Cinema 4D & Isodraw

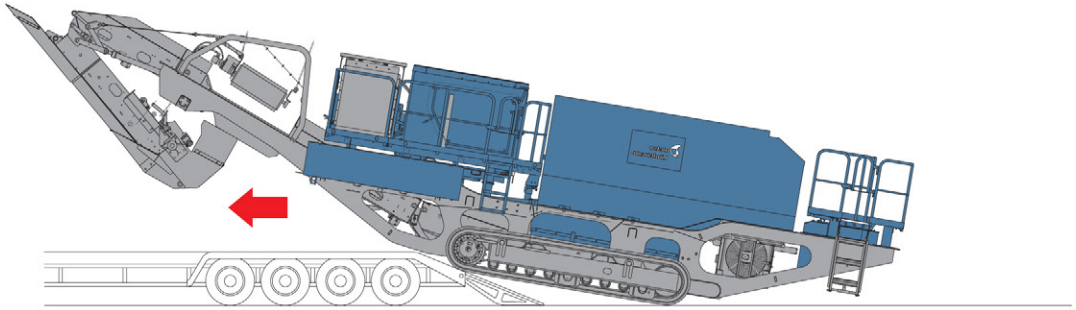

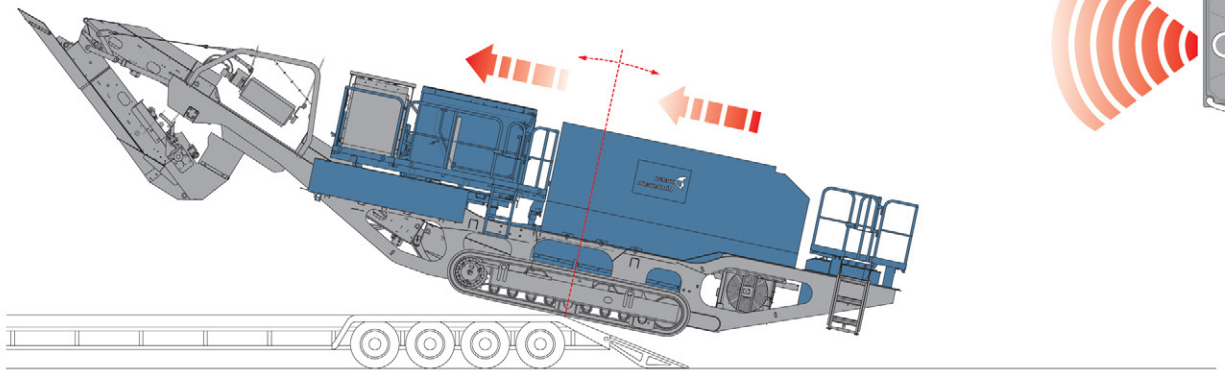

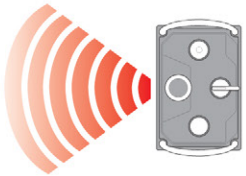

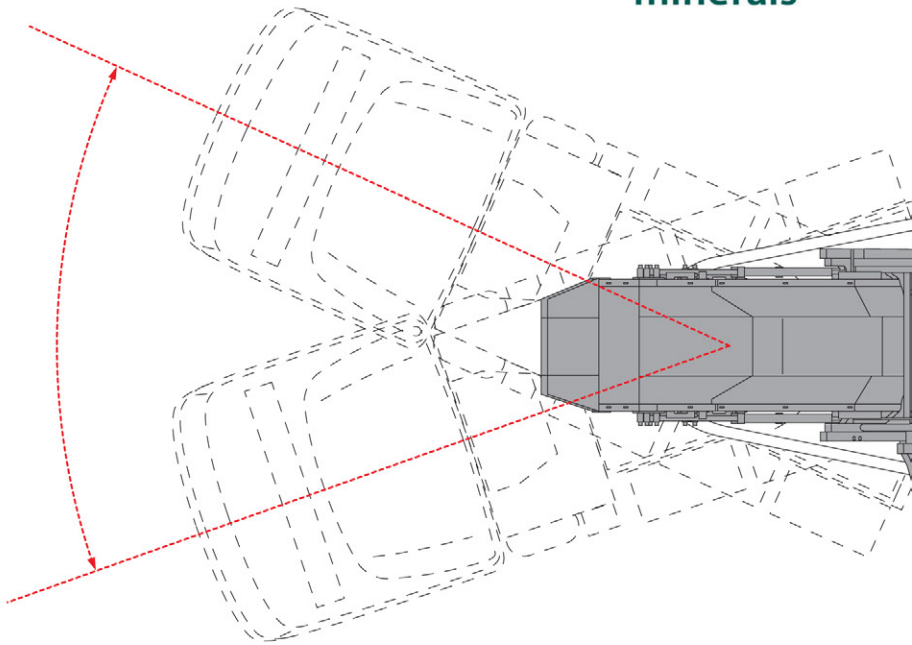

Neigung Max 1:10

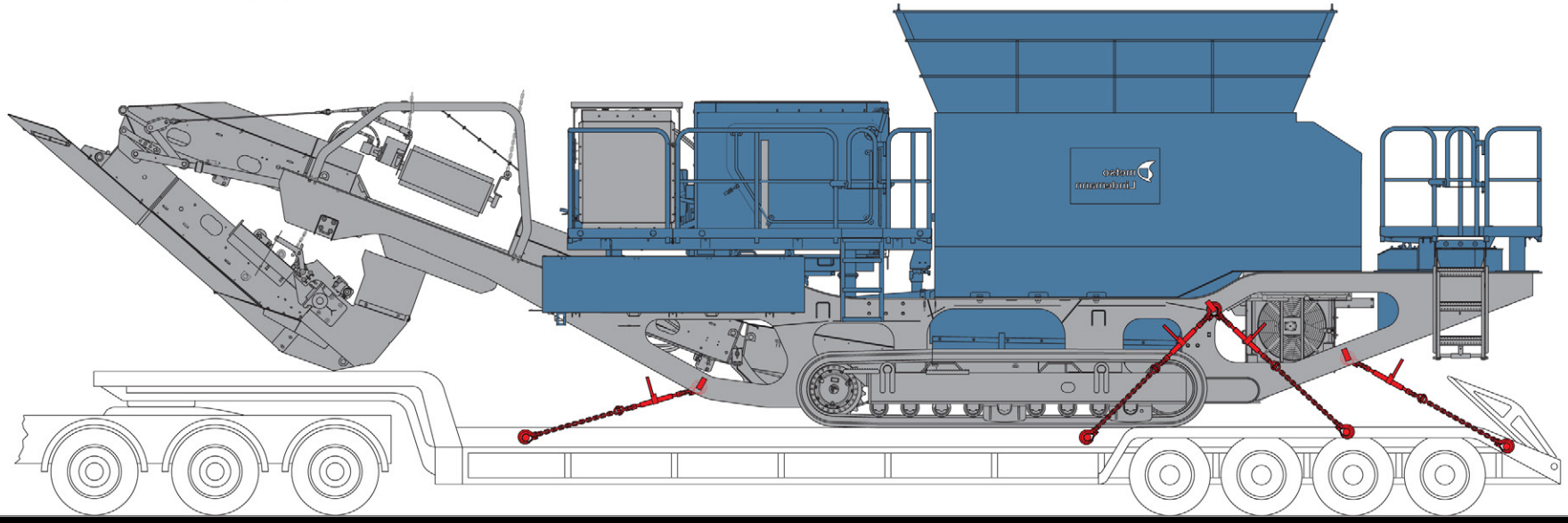

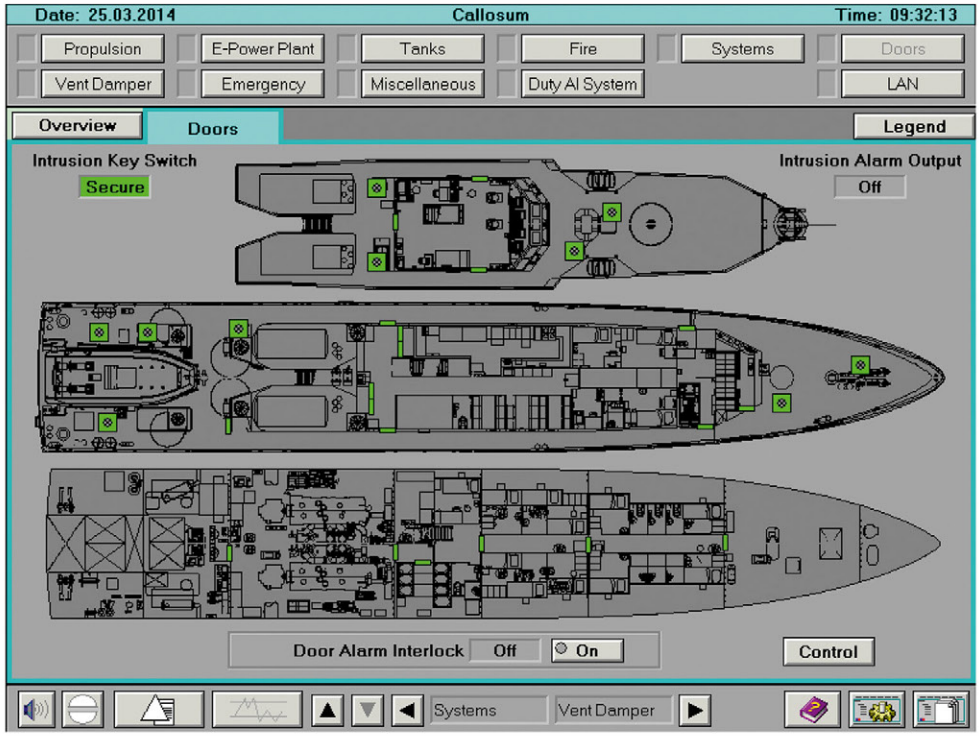

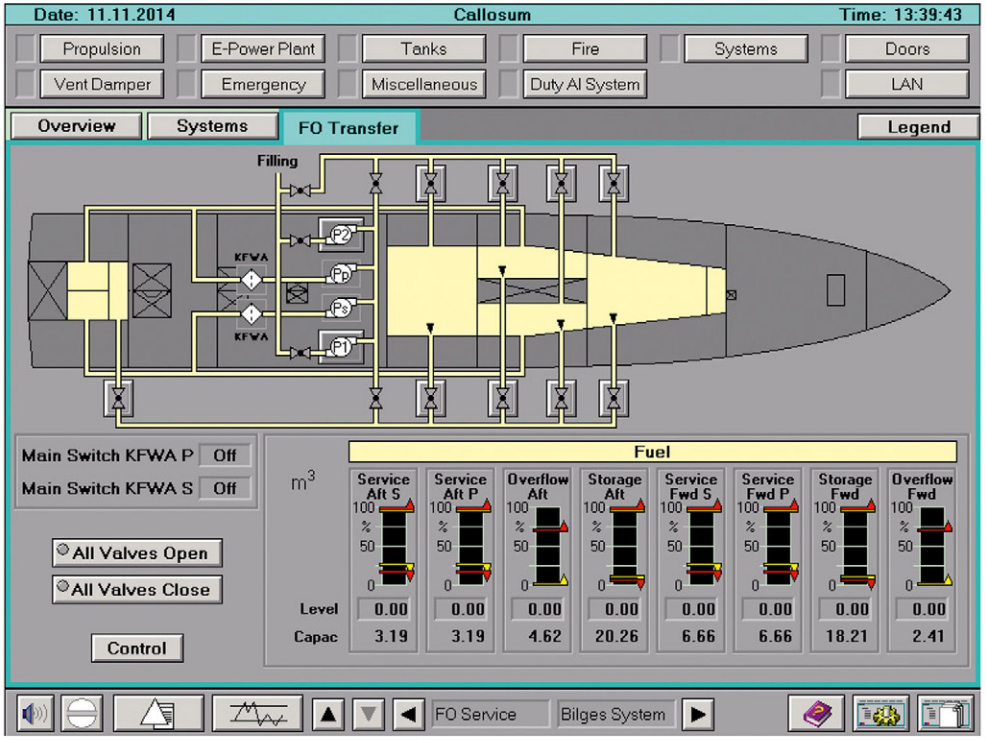

Dokumentation Projekte:
Catia, Illustrator & Photoshop

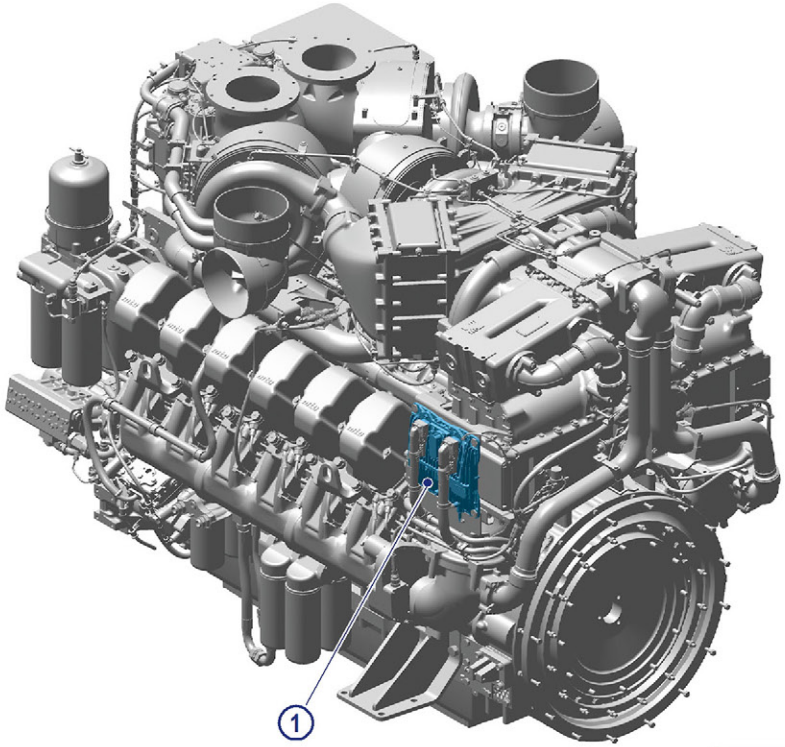

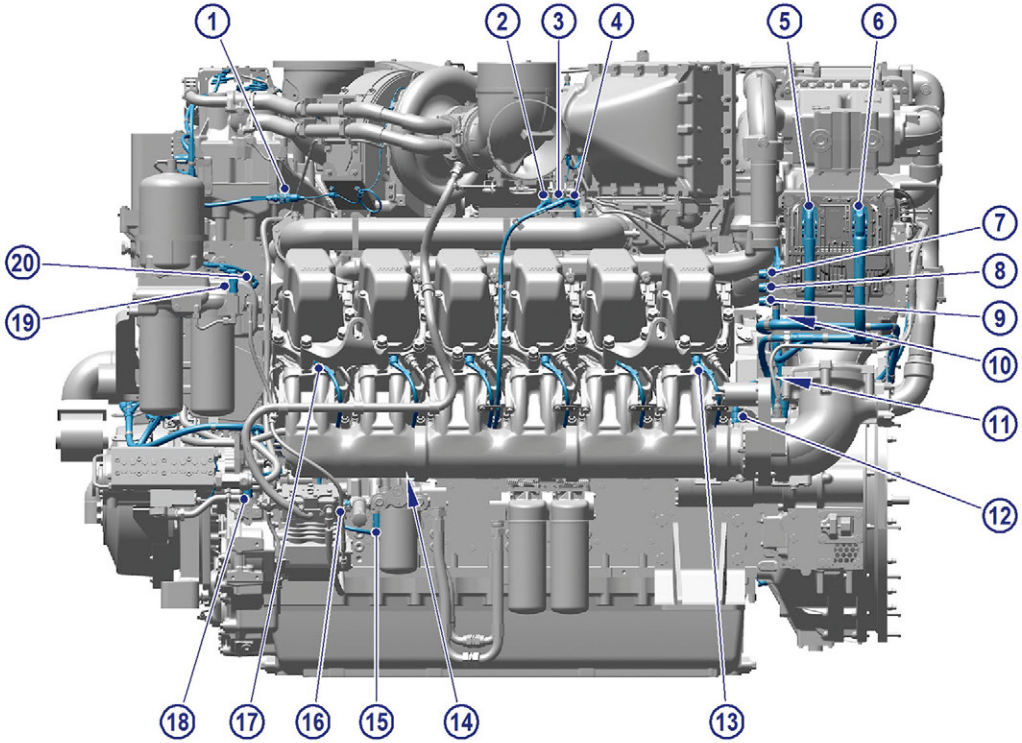

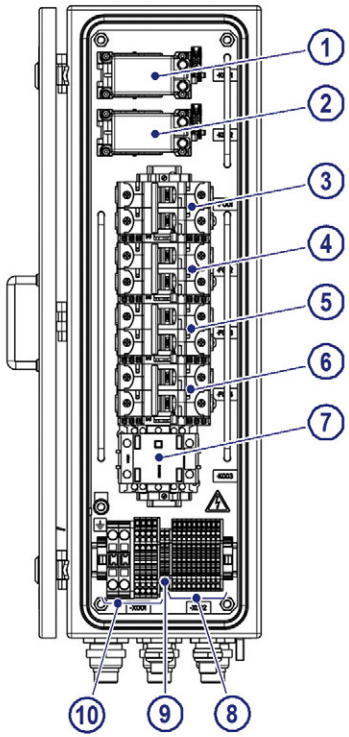

Dokumentation Projekte:
Catia, Illustrator & Photoshop

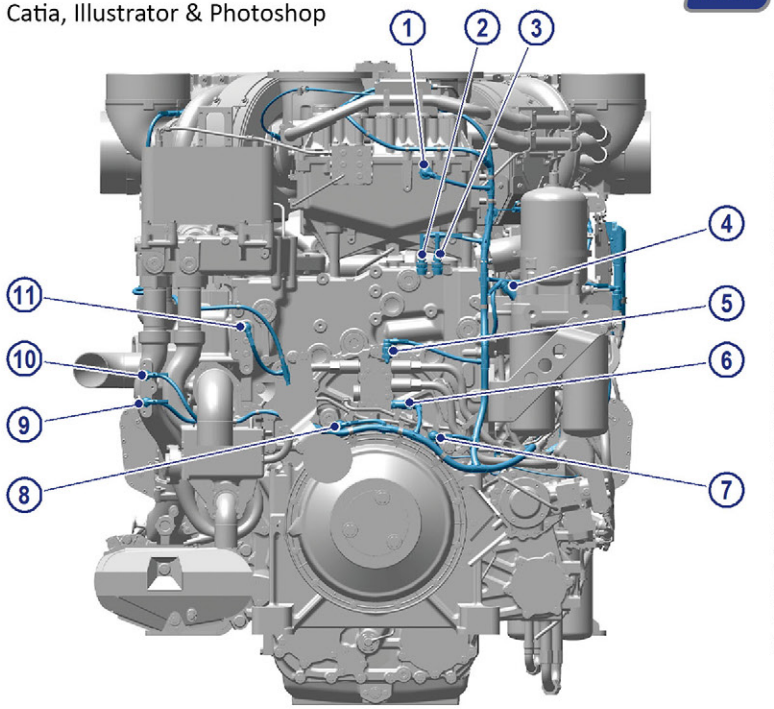

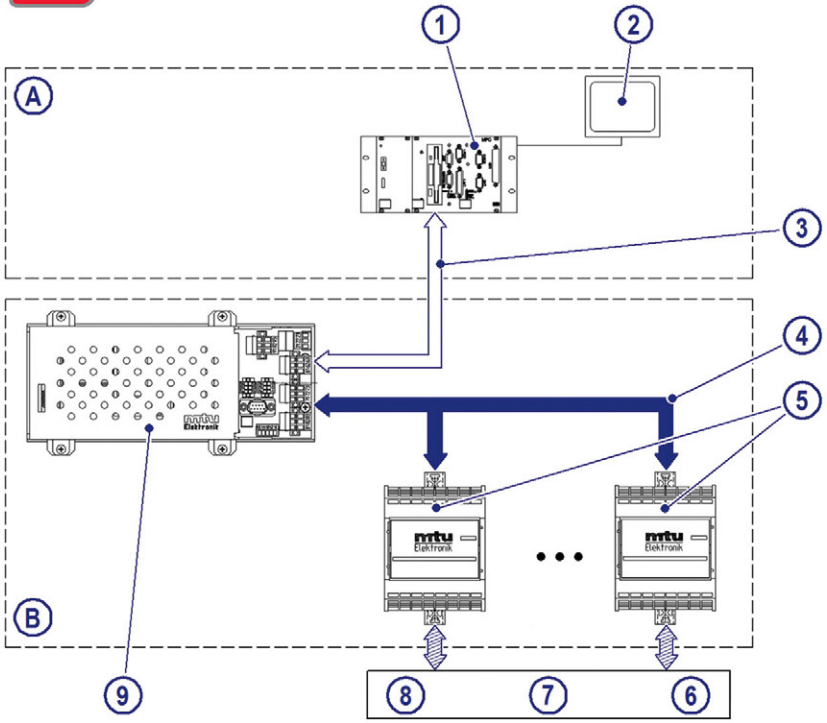

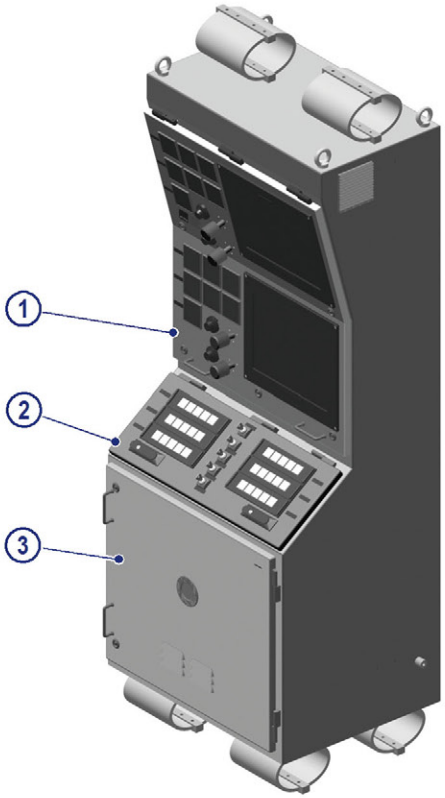

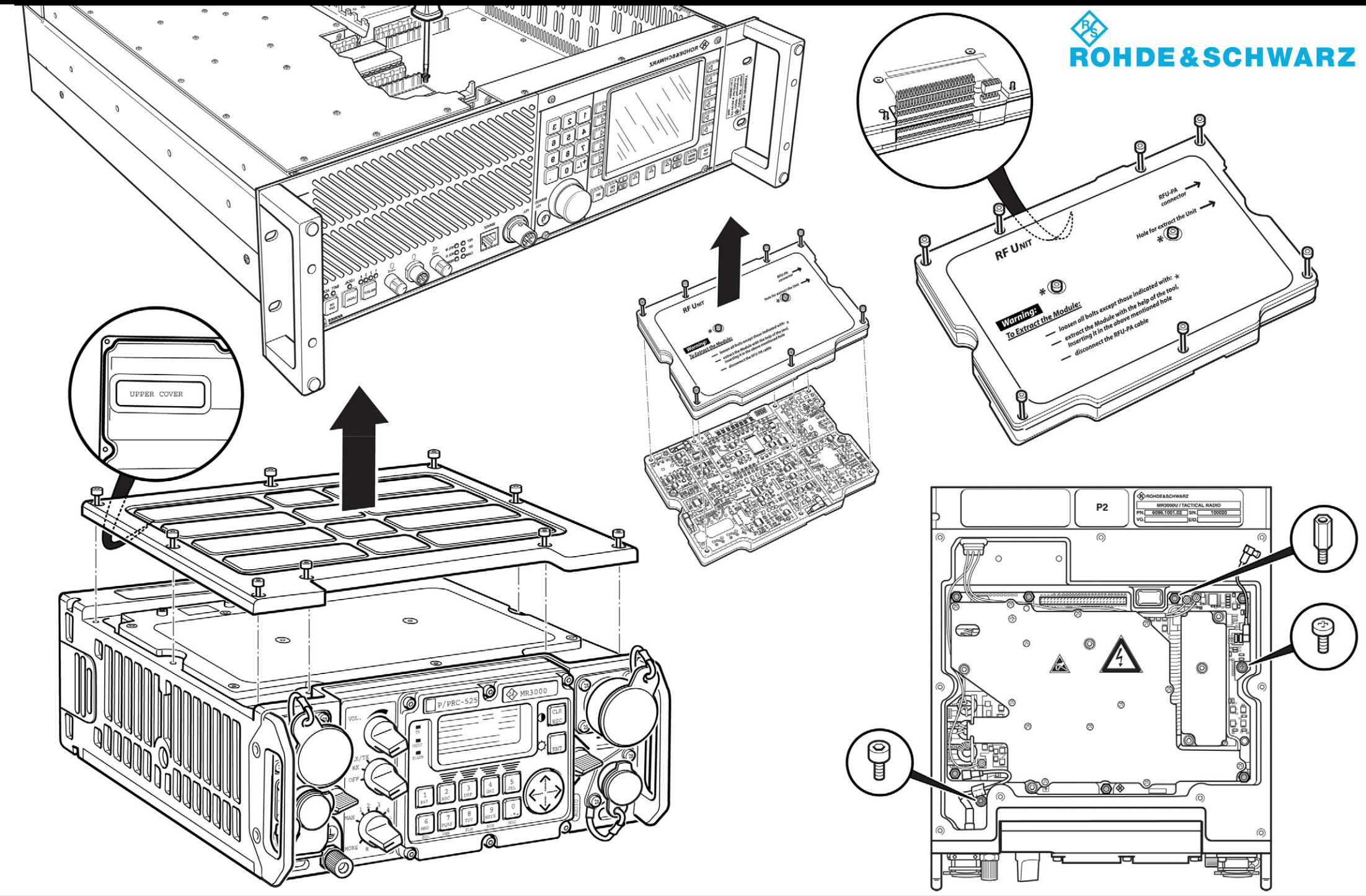
ROHDE&SCHWARZ
UPPER COVER
RF UNIT
RFU-PA connector
Hole for extract the Unit
Warning:
To Extract the Module:
loosen all bolts except those indicated with: *
extract the Module with the help of the tool, inserting it in the above mentioned hole
disconnect the RFU-PA cable
P/PRC-525
MR3000
VOL.
P2
ROHDE&SCHWARZ
MR3000U / TACTICAL RADIO
PN: 6096.1001.02
SN: 100020
VG:
SID:

Dokumentation Projekte:
Audi PDM
Catia & Isodraw

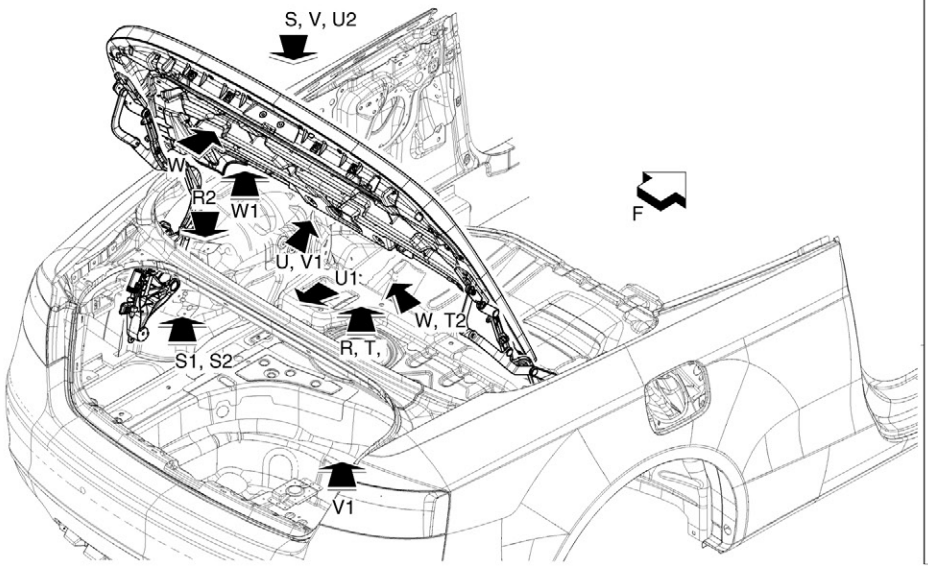

PRODUKT DETAIL MONTAGEANWEISUNG
PRODUCT DETAIL MOUNTING INSTRUCTION

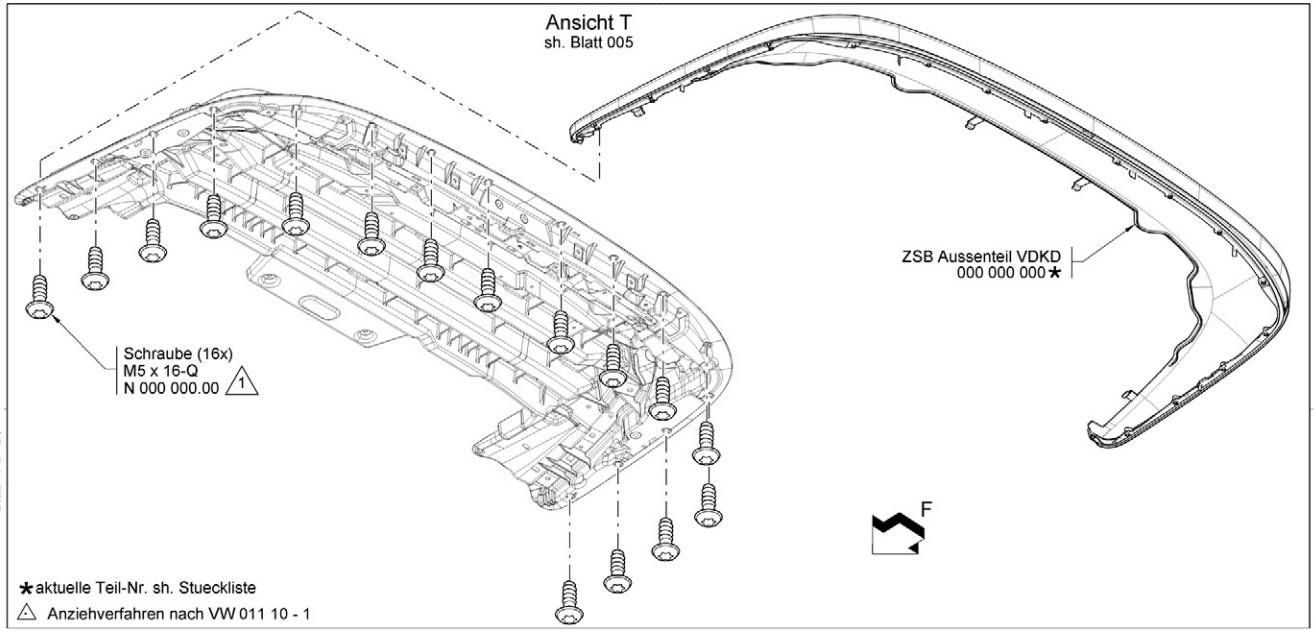

Ansicht U1
sh. Blatt 005

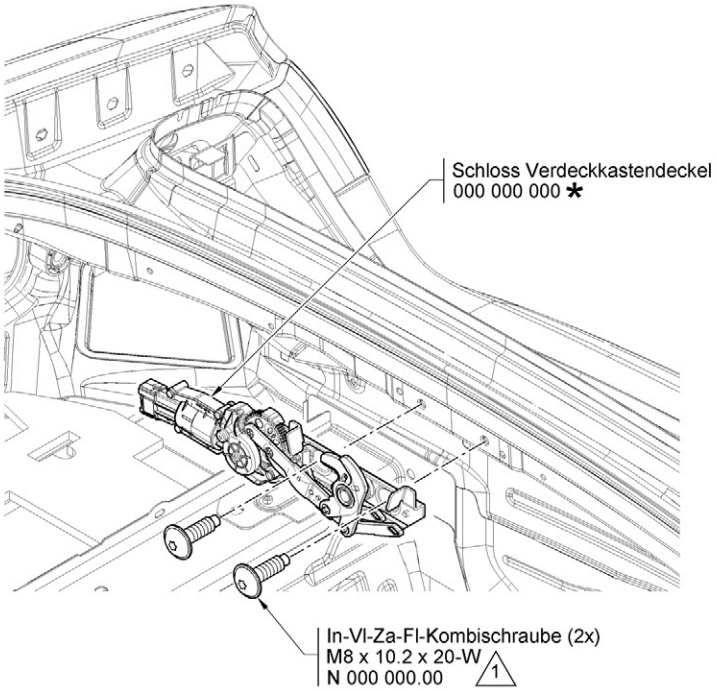

PRODUKT DETAIL MONTAGEANWEISUNG
PRODUCT DETAIL MOUNTING INSTRUCTION

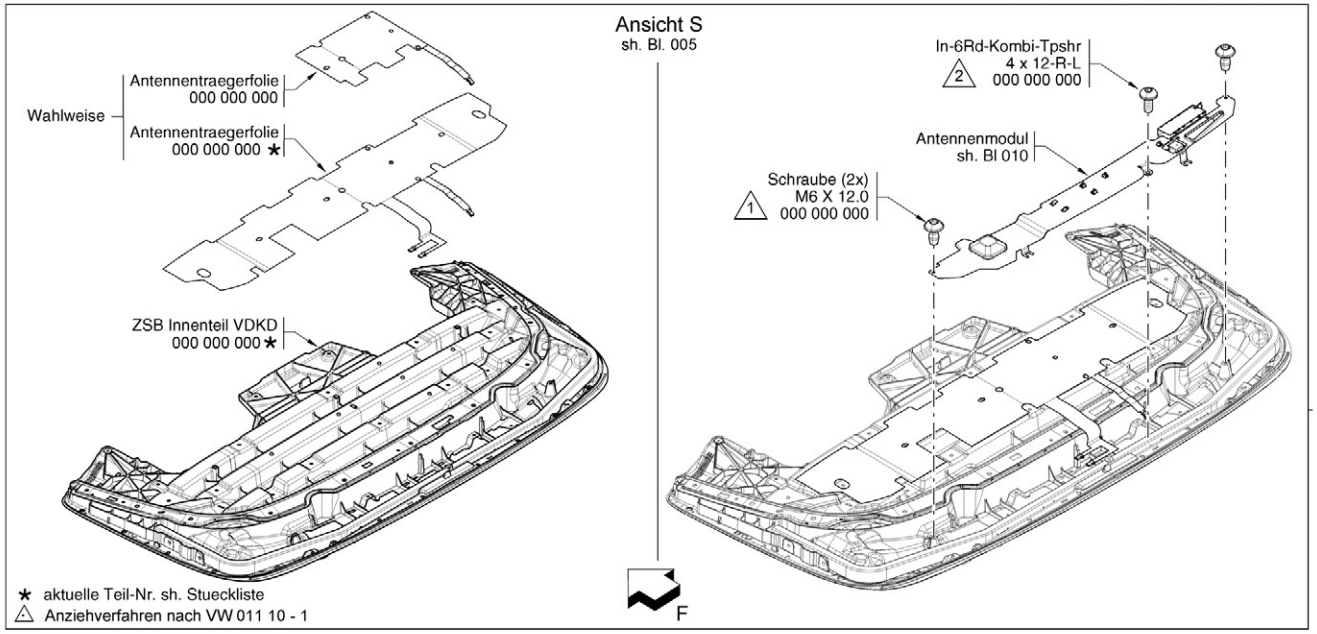

Dokumentation Projekte:
Audi PDM: Catia V5, Adobe Photoshop & MS Excel

VOLKSWAGEN AKTIENGESELLSCHAFT

Audi Vorsprung durch Technik

PRODUCT DETAIL MONTAGEANWEISUNG
PRODUCT DETAIL MOUNTING INSTRUCTIONS

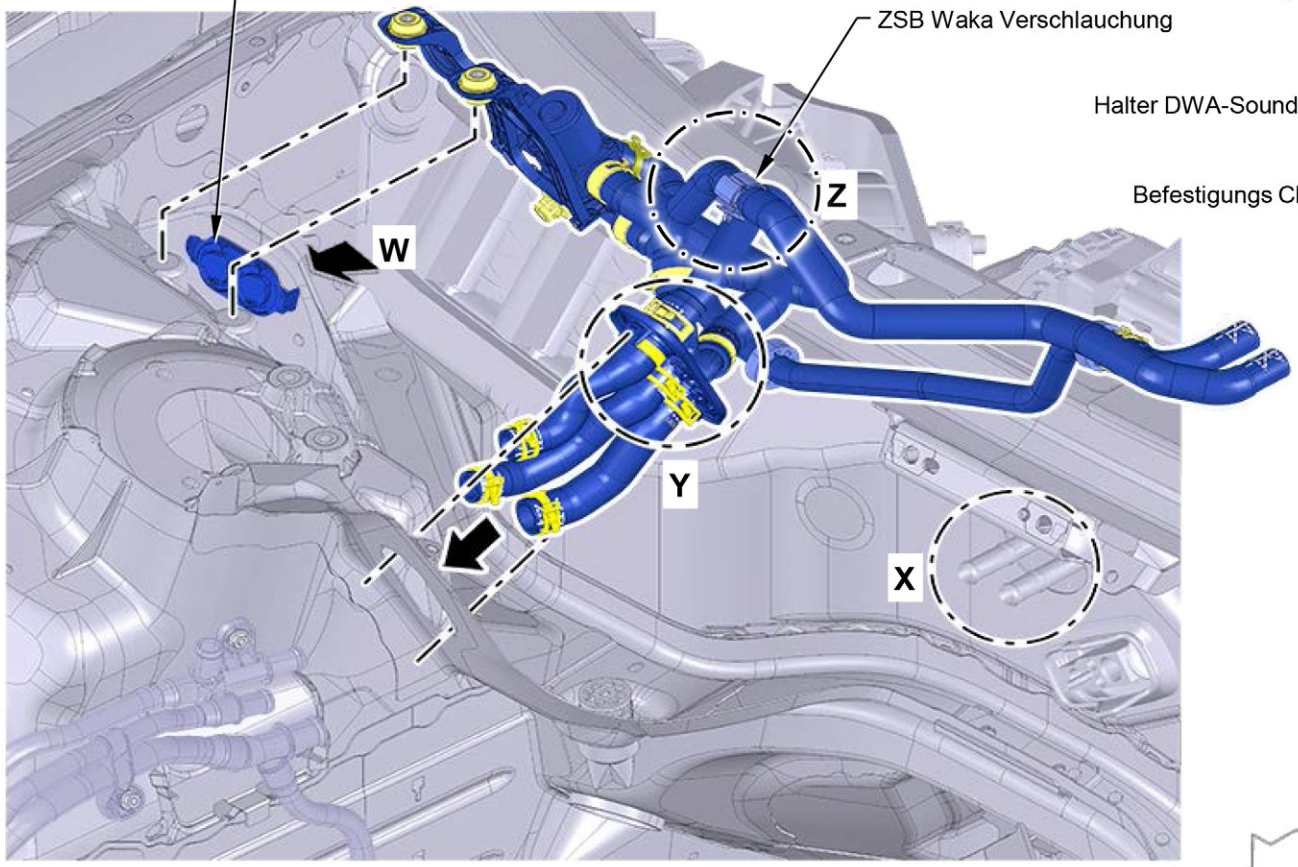

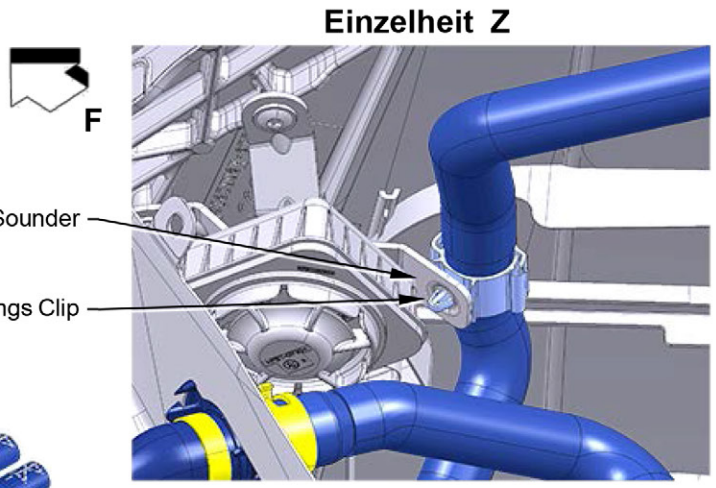

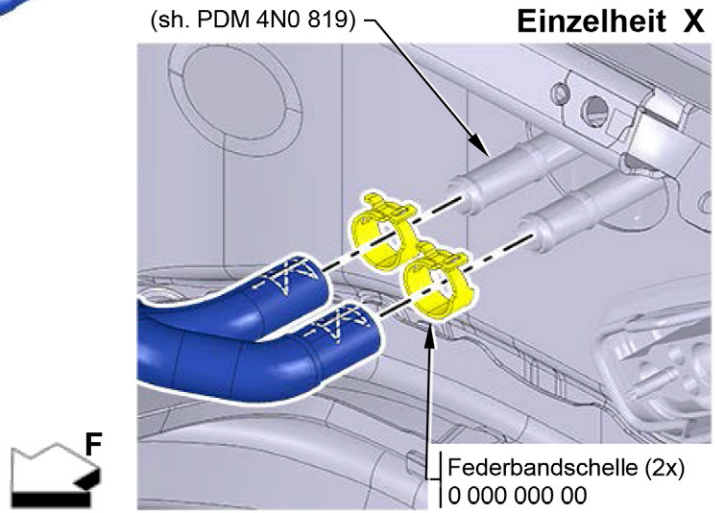

(*) Aktuelle Teile-Nr. (Index) sh. Stueckliste!

mit SHZ ohne FK

Bemerkungen / Unterlagen Notes / References	Freigabe Ret.	Nr. No.	Datum Date	Genehmigt Appr.	Aenderung / Revision Record	Gepr. Checked Z	Gepr. Checked S	Freigabe Ret.	Nr. No.	Datum Date	Genehmigt Appr.	Aenderung / Revision Record	Gepr. Checked Z	Gepr. Checked S
	.	.		.		.	.	.	.		.	.	.	.
	.	.		.		.	.	.	.		.	.	.	.
	.	.	.	.	.	.	.	.	.	.	.	.	.	.
	.	.	.	.	.	.	.	.	.	.	.	.	.	.
	.	.	.	.	.	.	.	.	.	.	.	.	.	.
	.	.	.	.	.	.	.	.	.	.	.	.	.	.
	.	.	.	.	.	.	.	.	.	.	.	.	.	.
	.	.	.	.	.	.	.	.	.	.	.	.	.	.
	.	.	.	.	.	.	.	.	.	.	.	.	.	.
	.	.	.	.	.	.	.	.	.	.	.	.	.	.
	.	.	.	.	.	.	.	.	.	.	.	.	.	.
	.	.	.	.	.	.	.	.	.	.	.	.	.	.

Soweit nicht Schutzrechte aufgrund des Gesetzes oder vertraglicher Vereinbarungen Dritten zustehen, liegen alle Rechte bei VOLKSWAGEN AG - SEAT S.A. - SKODA automobilova a.s. - AUDI AG.
To the extent that no third party is entitled to assert prior rights by statute or by contract, all rights to the content of this document remain with VOLKSWAGEN AG - SEAT S.A. - SKODA automobilova a.s. - AUDI AG.
Genehmigung von Erstlieferung und Aenderung nach VW 011 55 /Approval for initial supply and modifications according to VW 011 55.
The English translation is believed to be accurate. In case of descrepancies the German version shall govern.

System-Schluessel / Code	EXCEL	Sicherheits-Dok Safety-Doc.	
Benennung	Motorkuehlung **Montage ZSB Waka Verschlauchung**	Gez./Drawn	
		Ges./Appr.	
		Gepr./Checked	
Title	**Motor cooling** Assembly ZSB Waka piping	S-gepr./Safety	
		W-gepr./Material	
		N.gepr./Standarts	
EA-Nr. / Eng. Proj. No.	PDM 4N0 121	Blatt / Sheet 866	Format D.Size A3

Form FE 114a 06.14 | ()= Bezugsmasz Ref. Dim. | [ ]= Kontrollmasz Control dim | < >= Vorrichtungsmasz Fixture dim. | Ausfallmasz Temporary dim. | = Pruefmasz Test dim. | = Pruefmasz mit Bewertung | Theoretisch. Masz Basic dim. | > < = Werkstoff Code Material Code | = Anziehdrehmomente Thightening torques | = Proz. Mater. Proc. mater. | = Position Position

Streumaster Maschinenbau GmbH

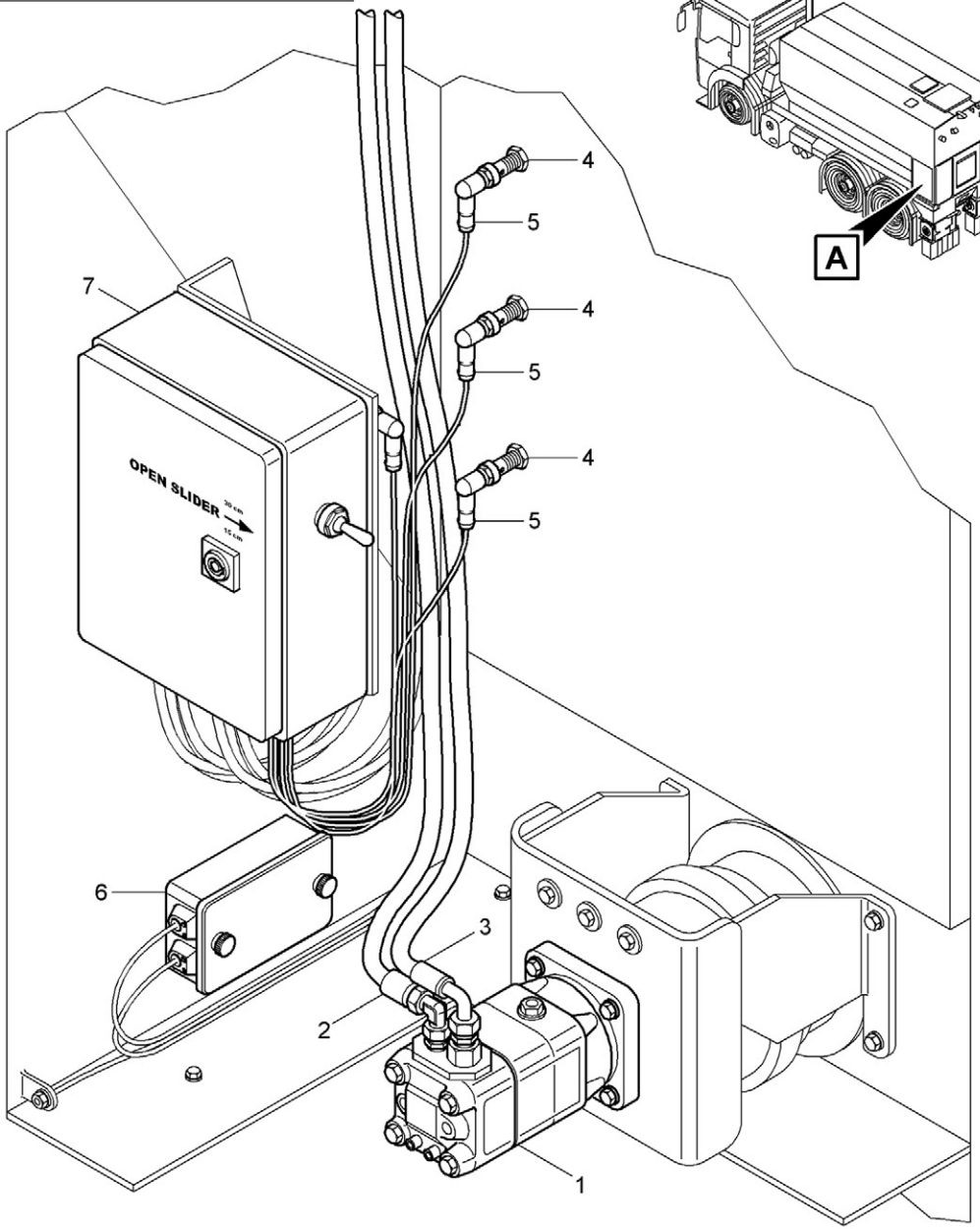

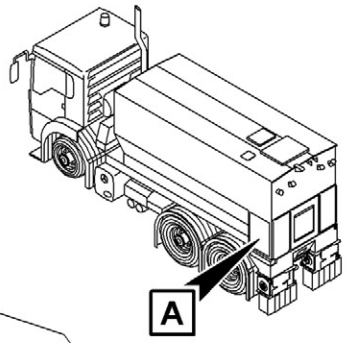

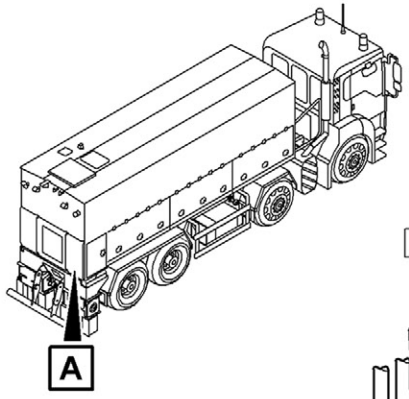

B

STAURAUM RECHTS - HYDAC

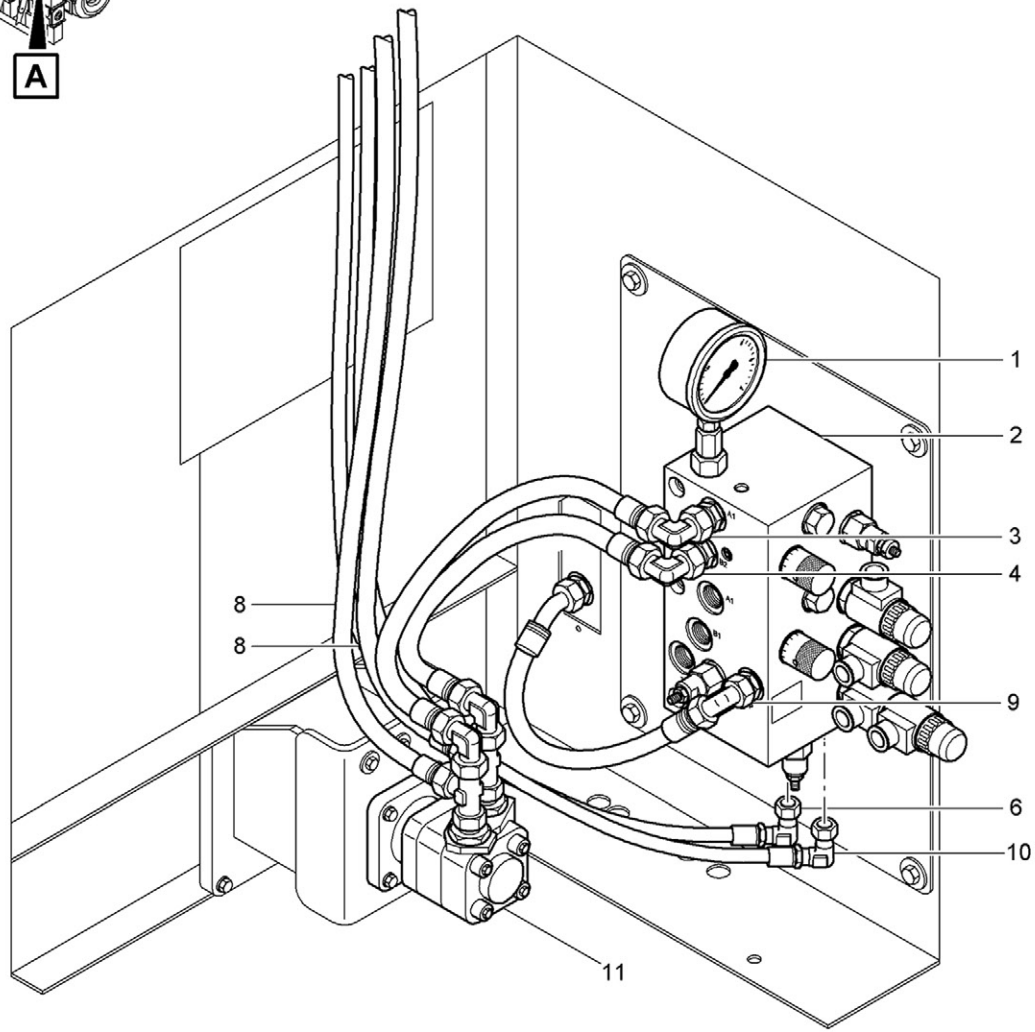

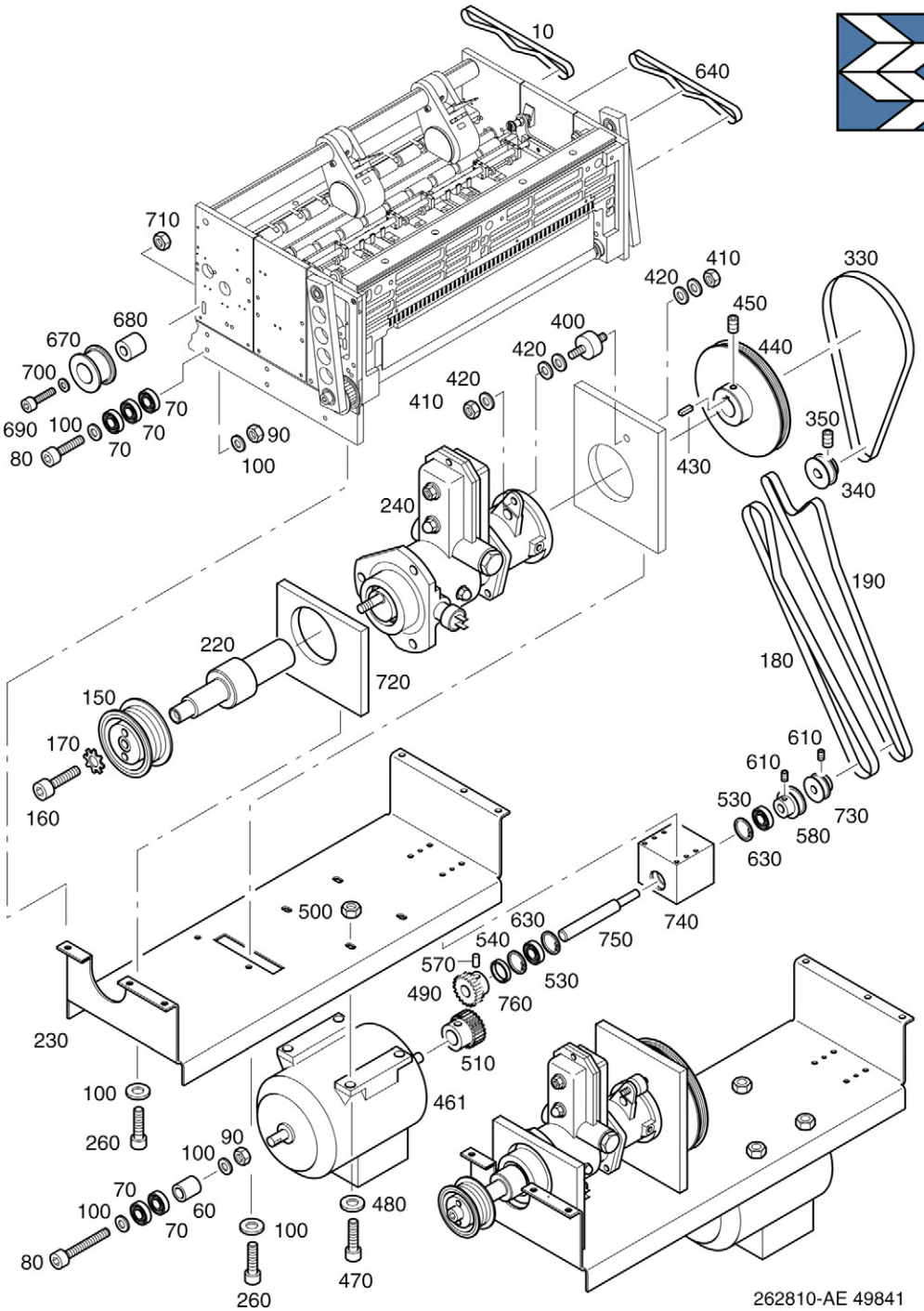
10
640
710
680
670
700
690
100
70
80
90
420
410
400
450
440
330
430
350
340
240
190
180
220
720
150
170
160
610
530
730
580
630
500
540
750
740
570
490
760
510
230
461
260
480
470
262810-AE 49841

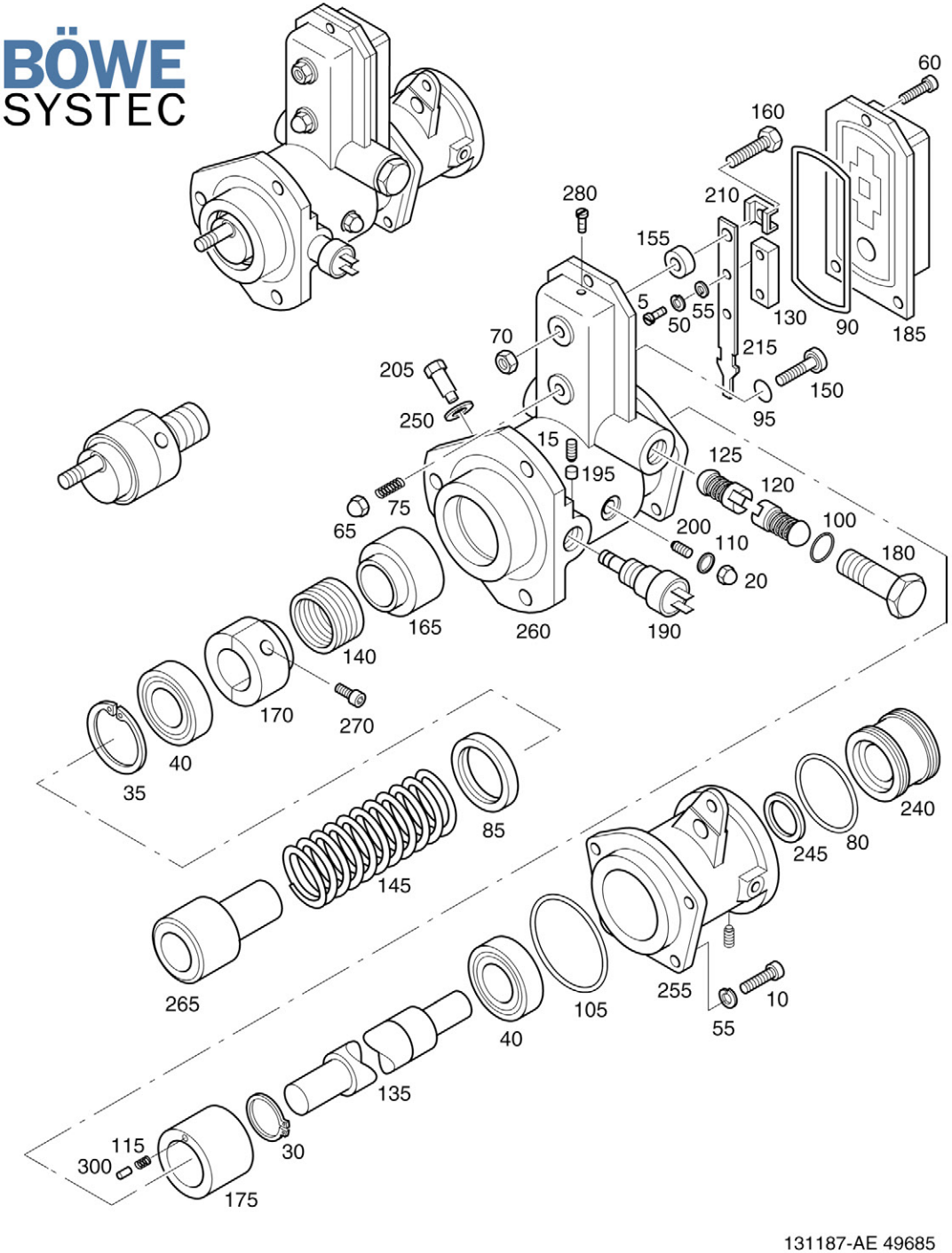
60
160
280
210
155
130
90
185
5
50
55
70
215
150
95
205
250
15
195
125
120
100
180
65
75
200
110
20
165
260
190
140
170
270
40
35
85
145
265
245
80
240
255
10
55
105
135
30
115
300
175
131187-AE 49685

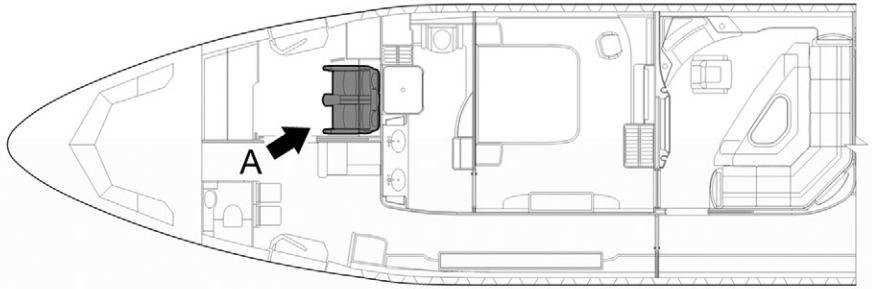

Documentation Project:
Airbus A340
CAD, Construction & Isodraw

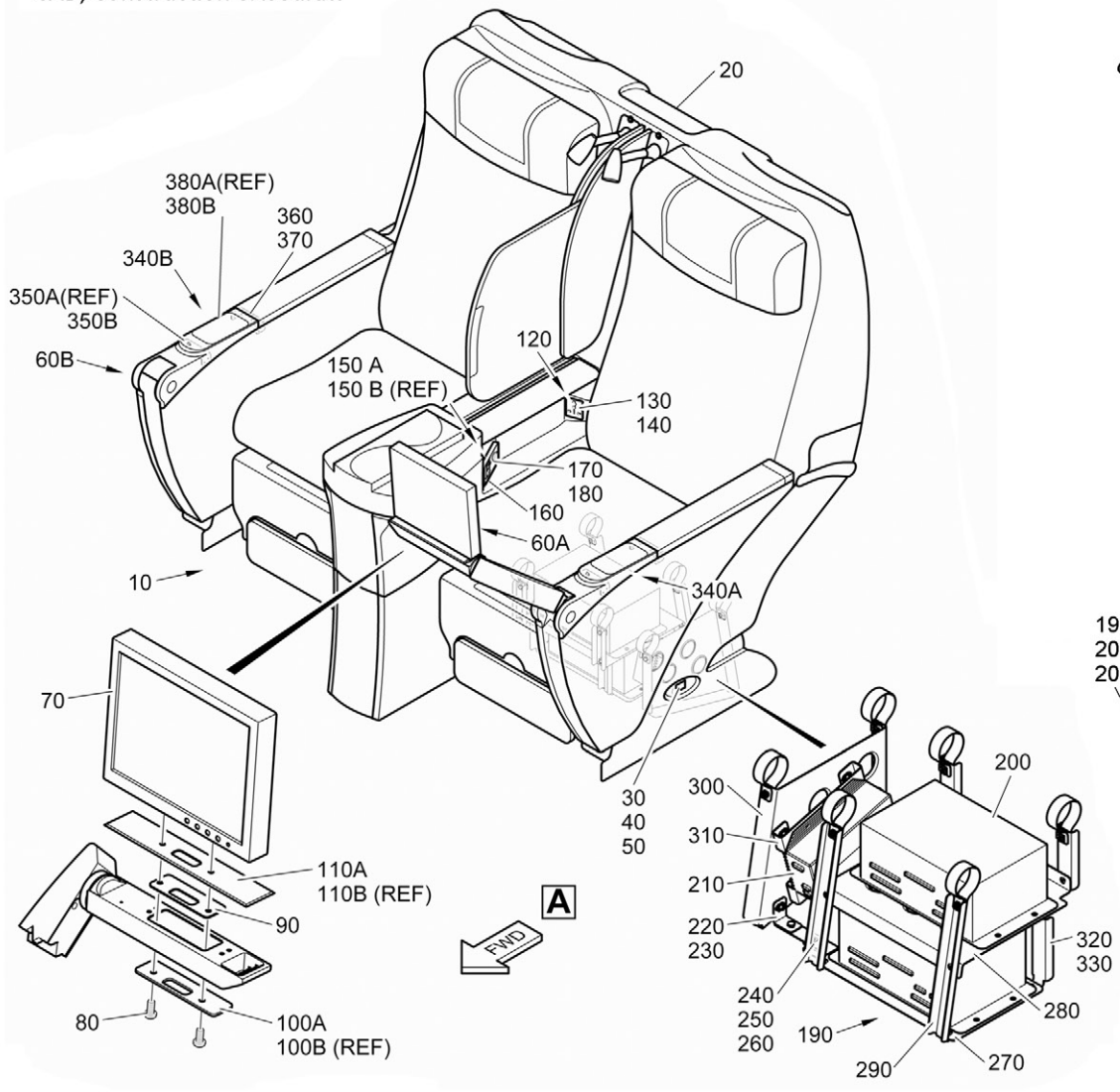

Documentation Project:
Learjet
CAD, Construction & Isodraw

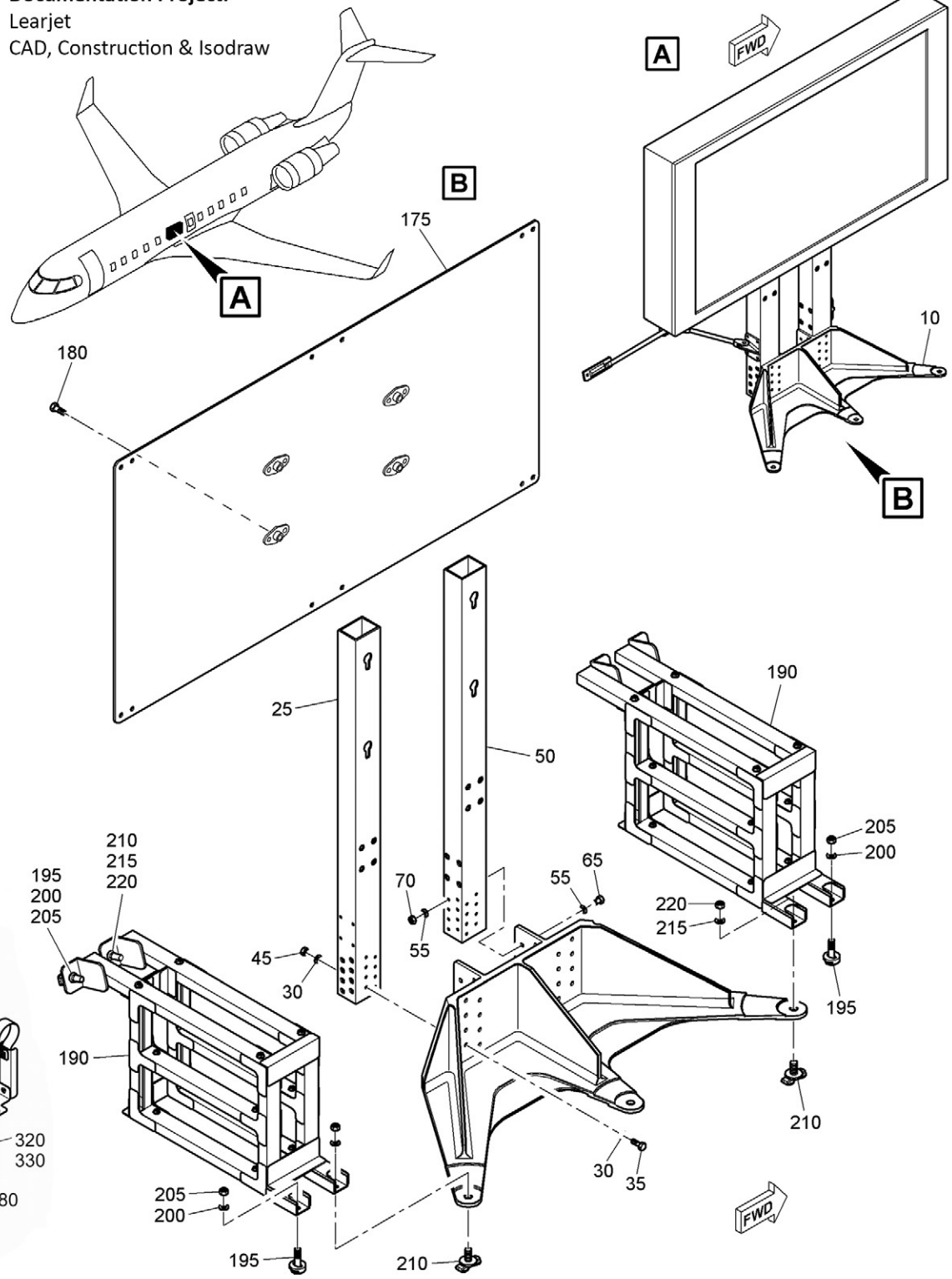

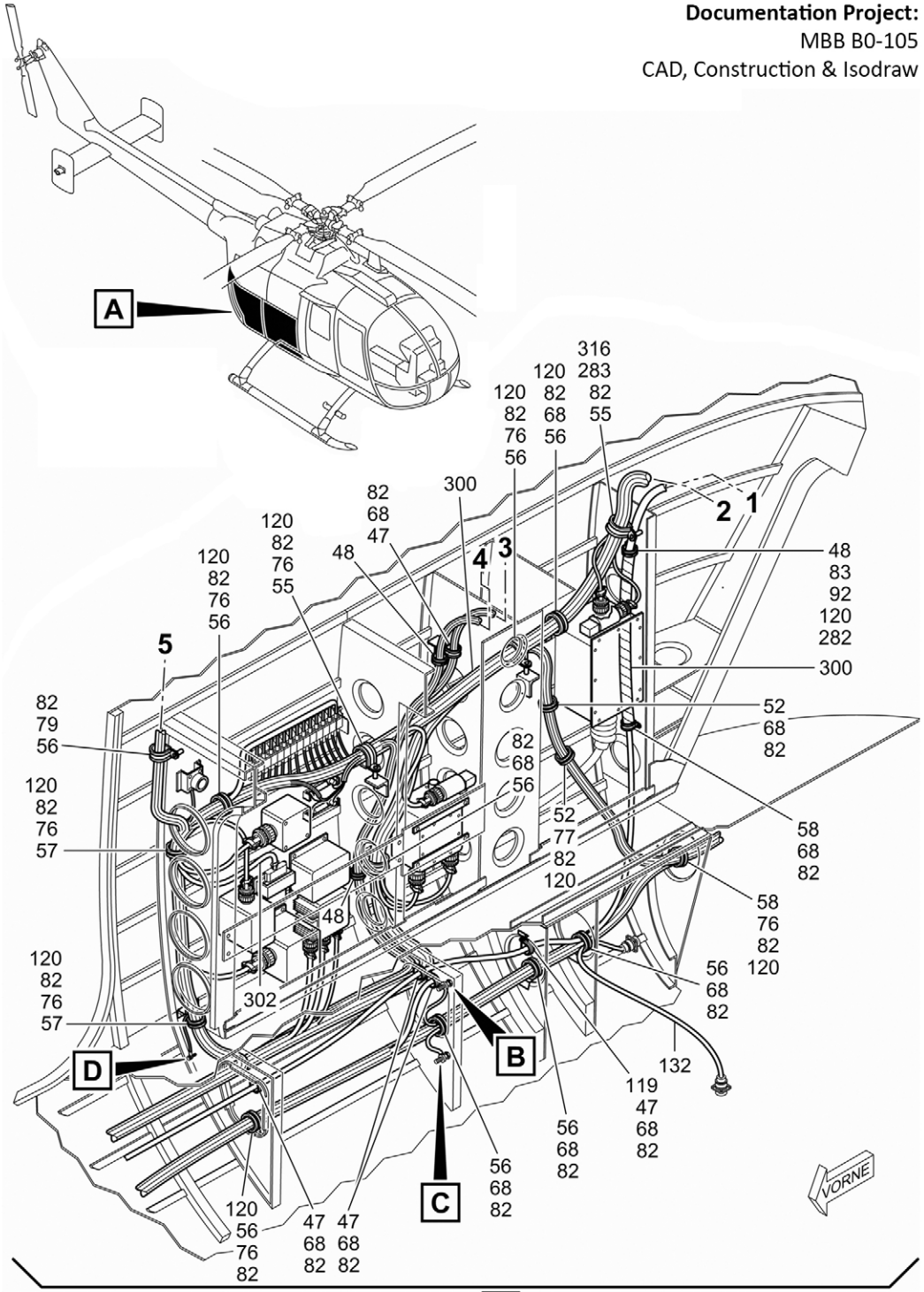

A

Documentation Project:
MBB B0-105
CAD, Construction & Isodraw

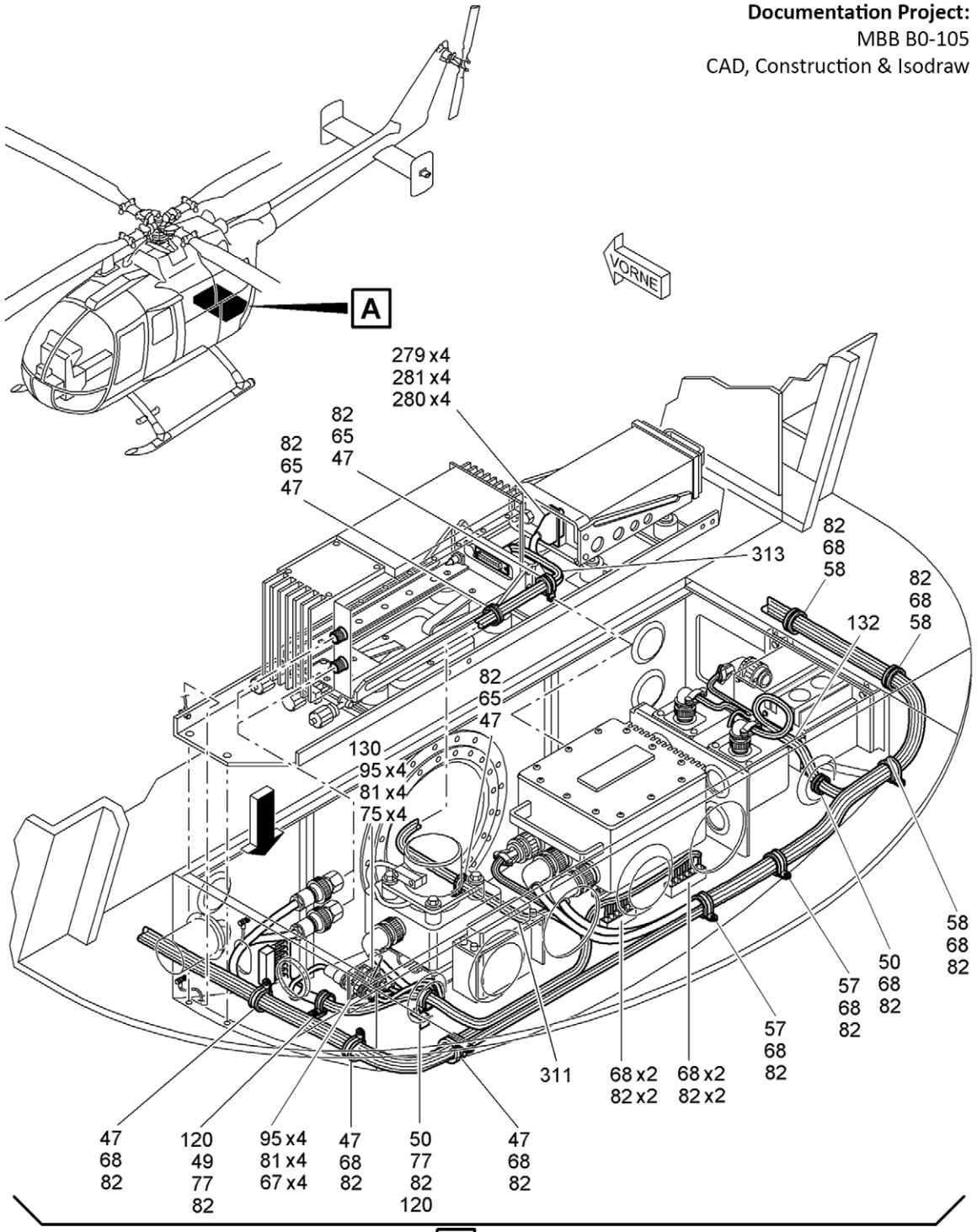

A

Documentation Project:
EC 135
CAD, Construction & Isodraw

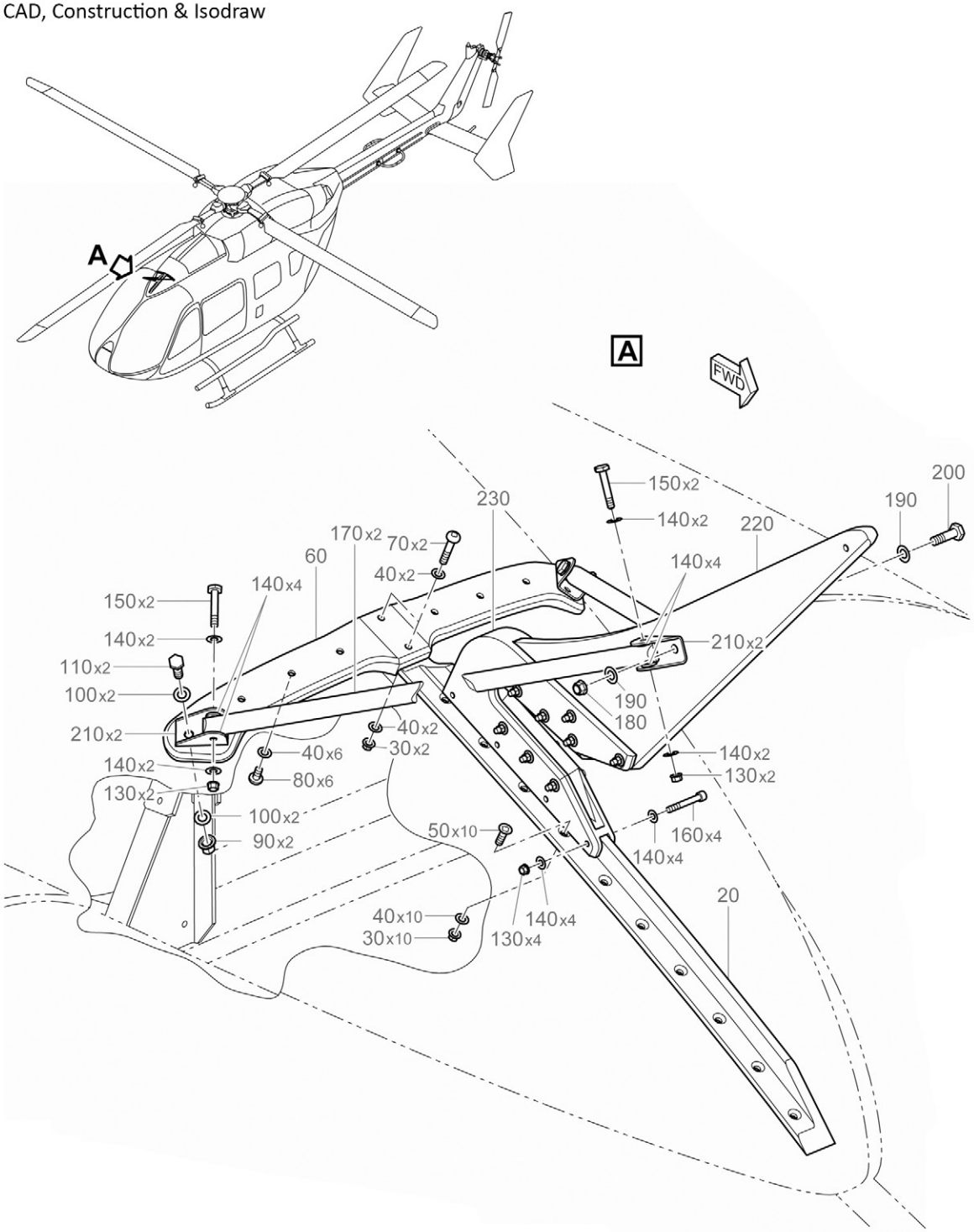

Documentation Project:
CH 53
Construction & Isodraw

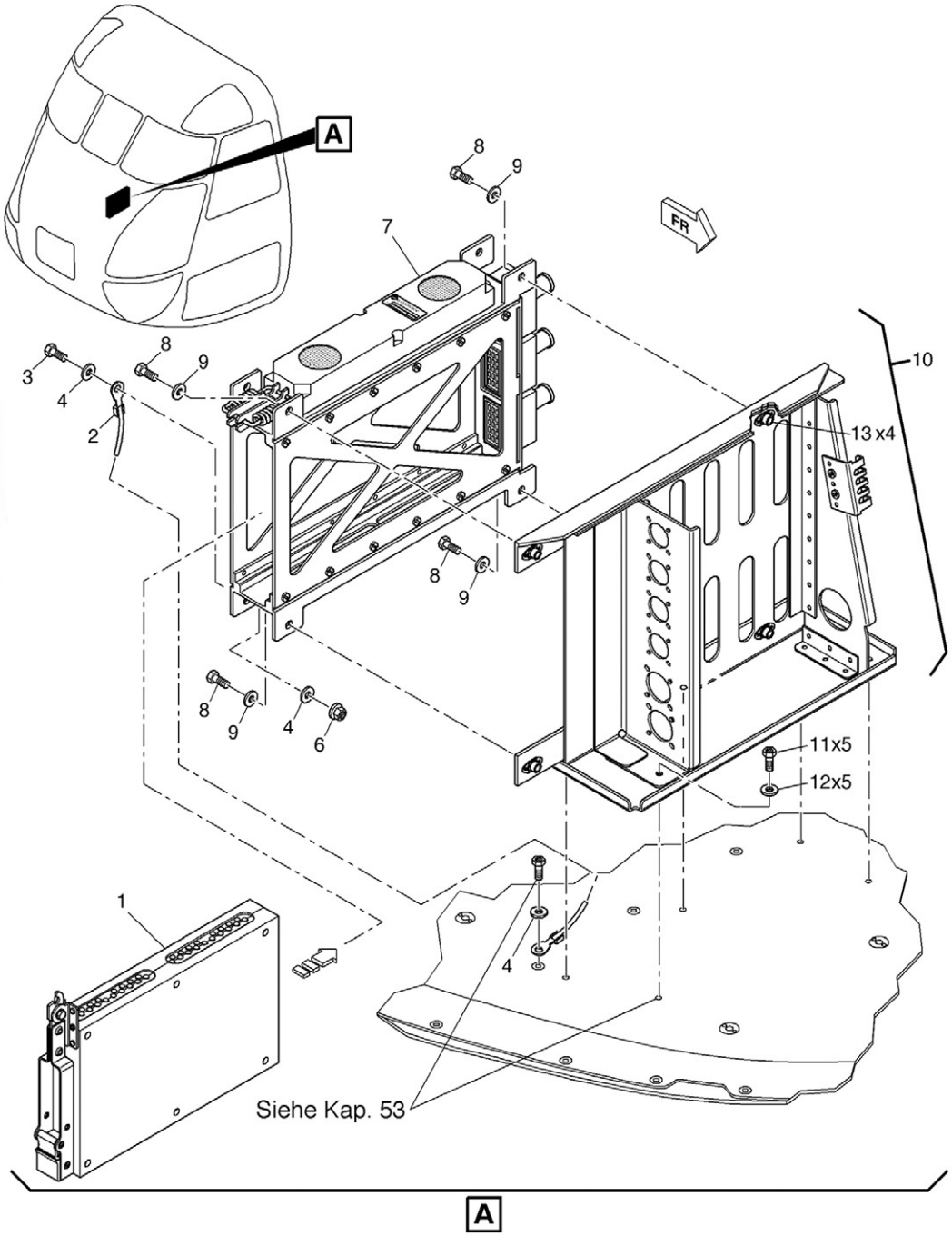

Documentation Project:
NH 90
Catia V5 & Isodraw

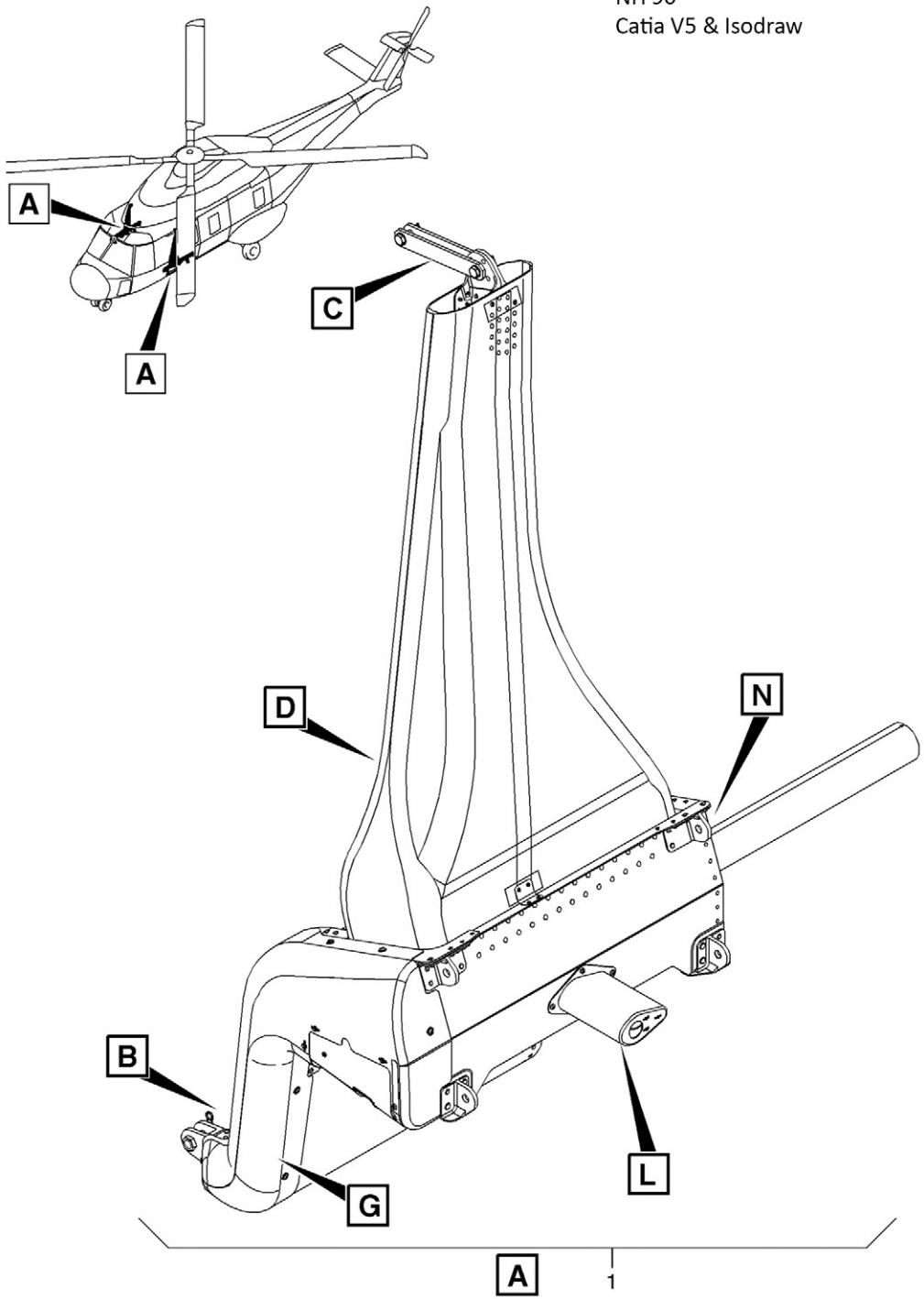

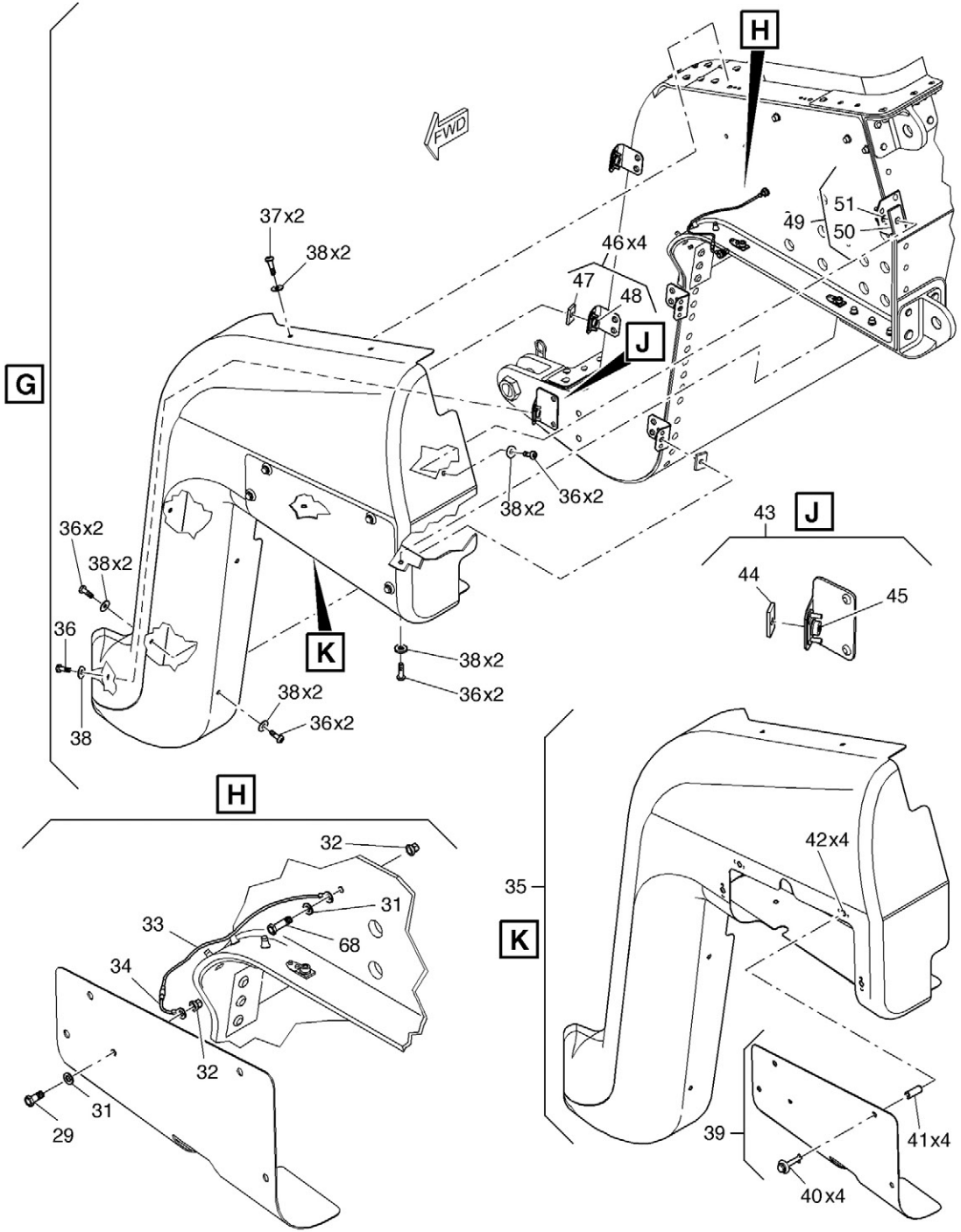

NATO UNCLASSIFIED

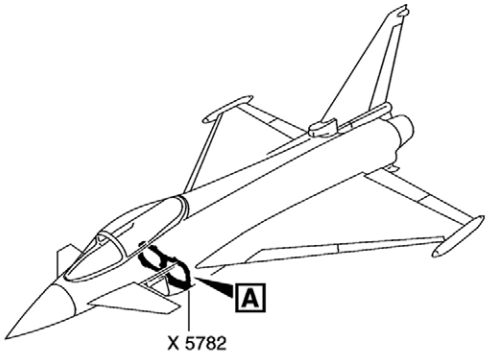

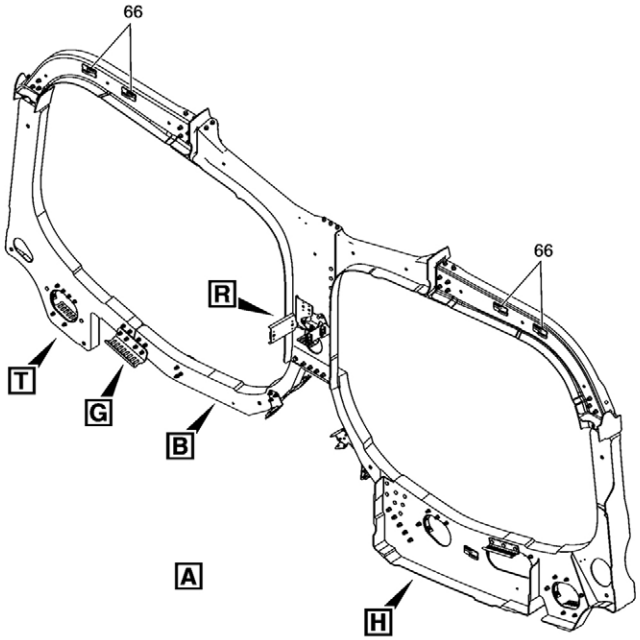

Fig. 25 – INSTALLATION FRAME, SINGLE SEAT (sht. 1 of 8)

NATO UNCLASSIFIED

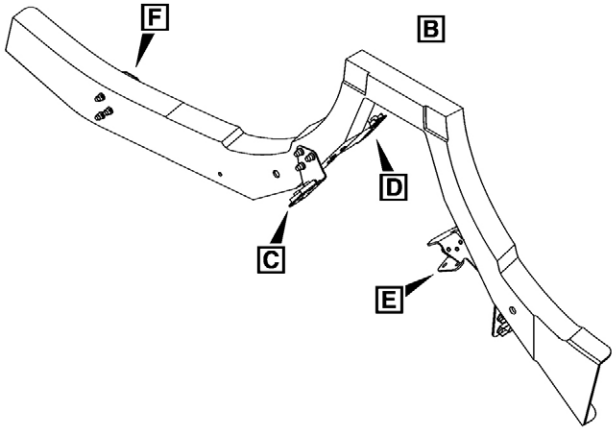

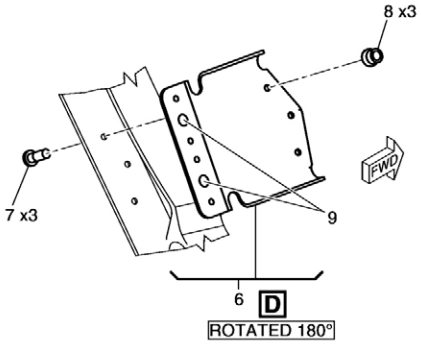

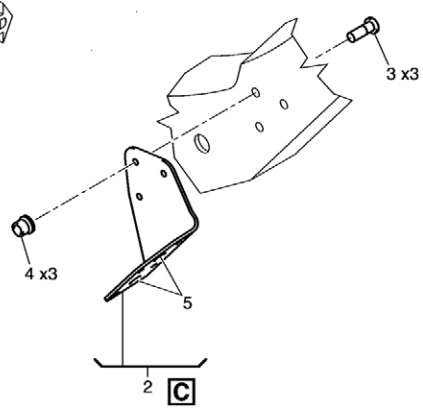

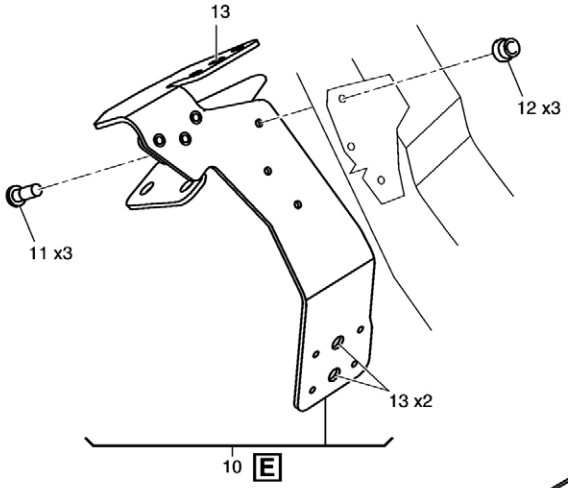

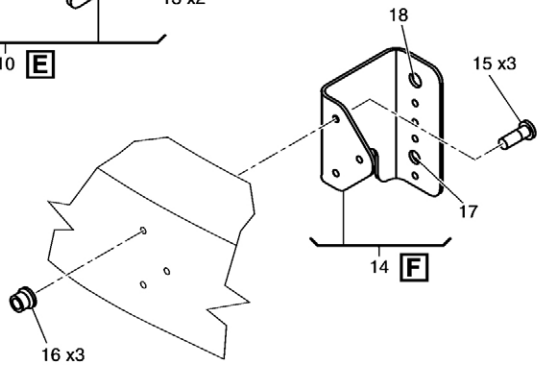

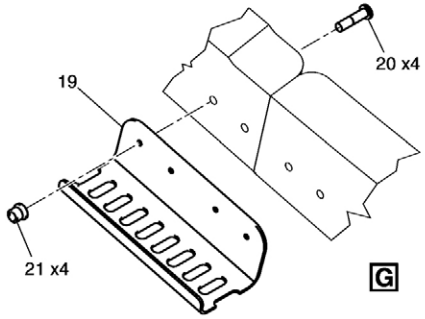

Fig. 25 – INSTALLATION FRAME, SINGLE SEAT (sht. 2 of 8)

NATO UNCLASSIFIED

Documentation Project:
A400 M
Catia V5 & Isodraw

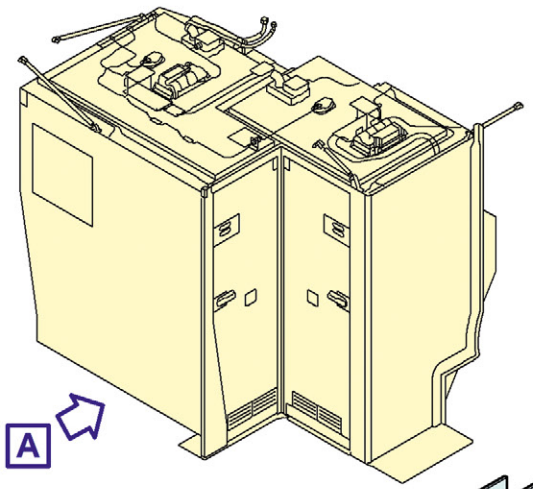

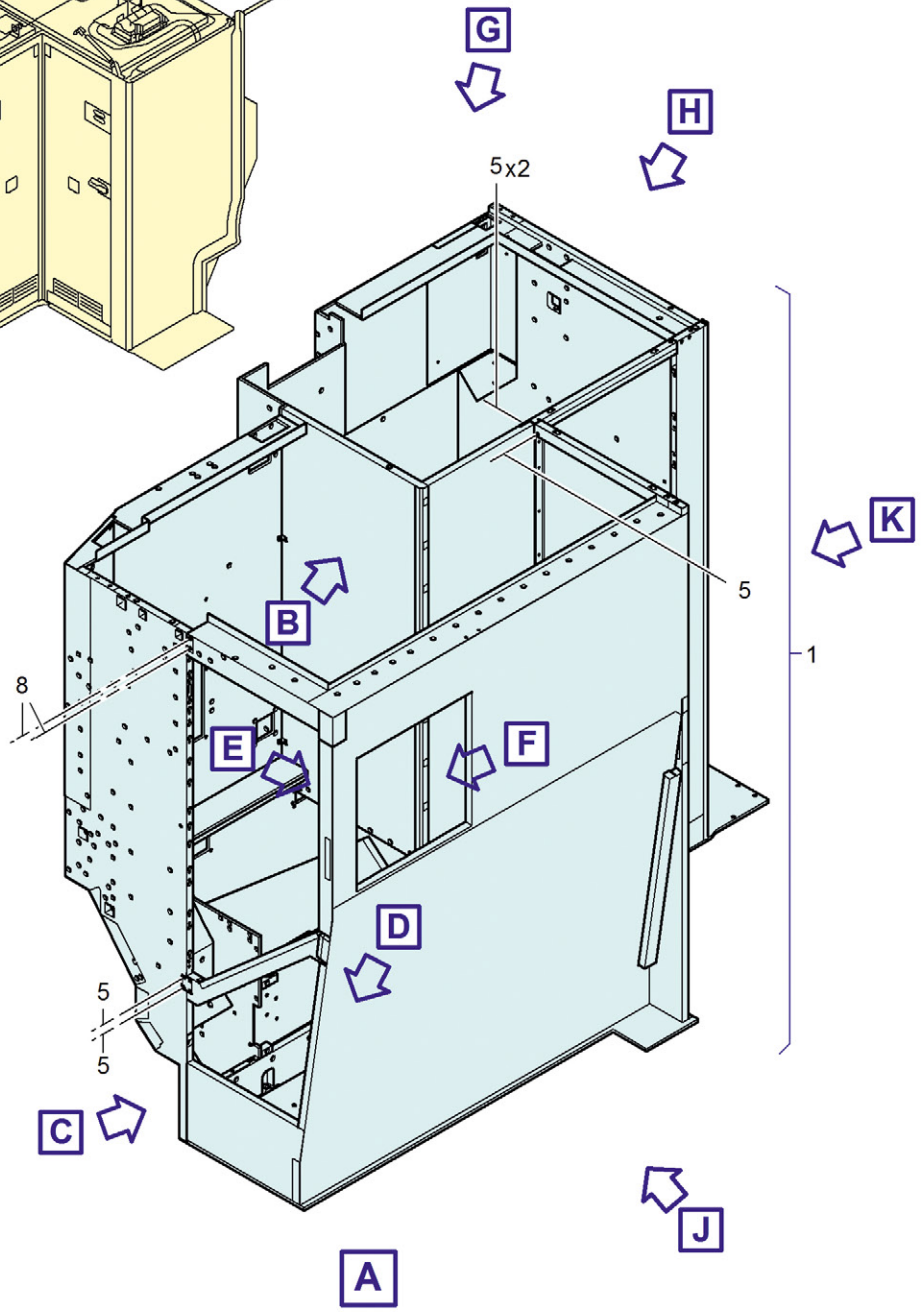

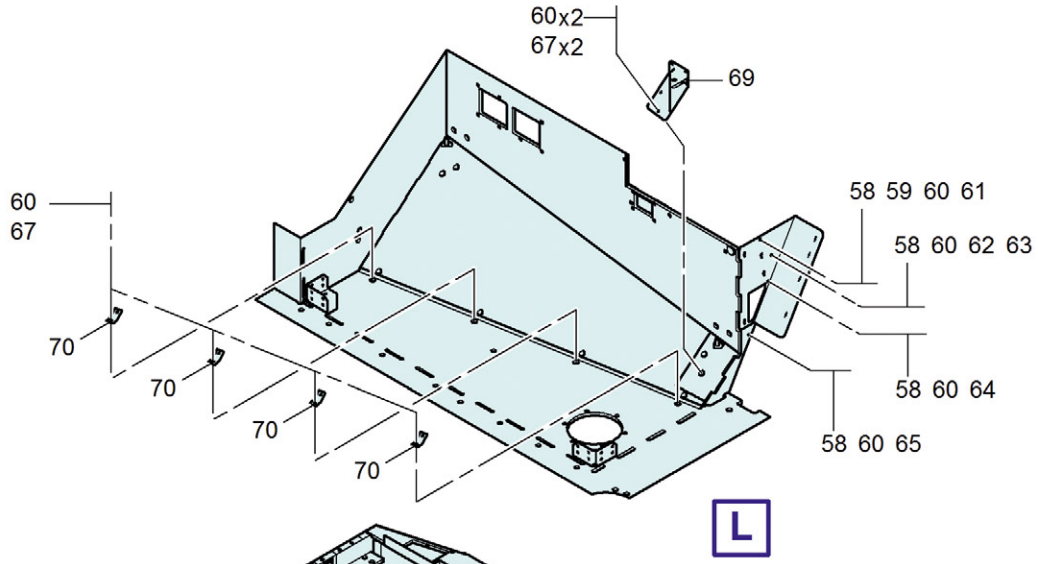

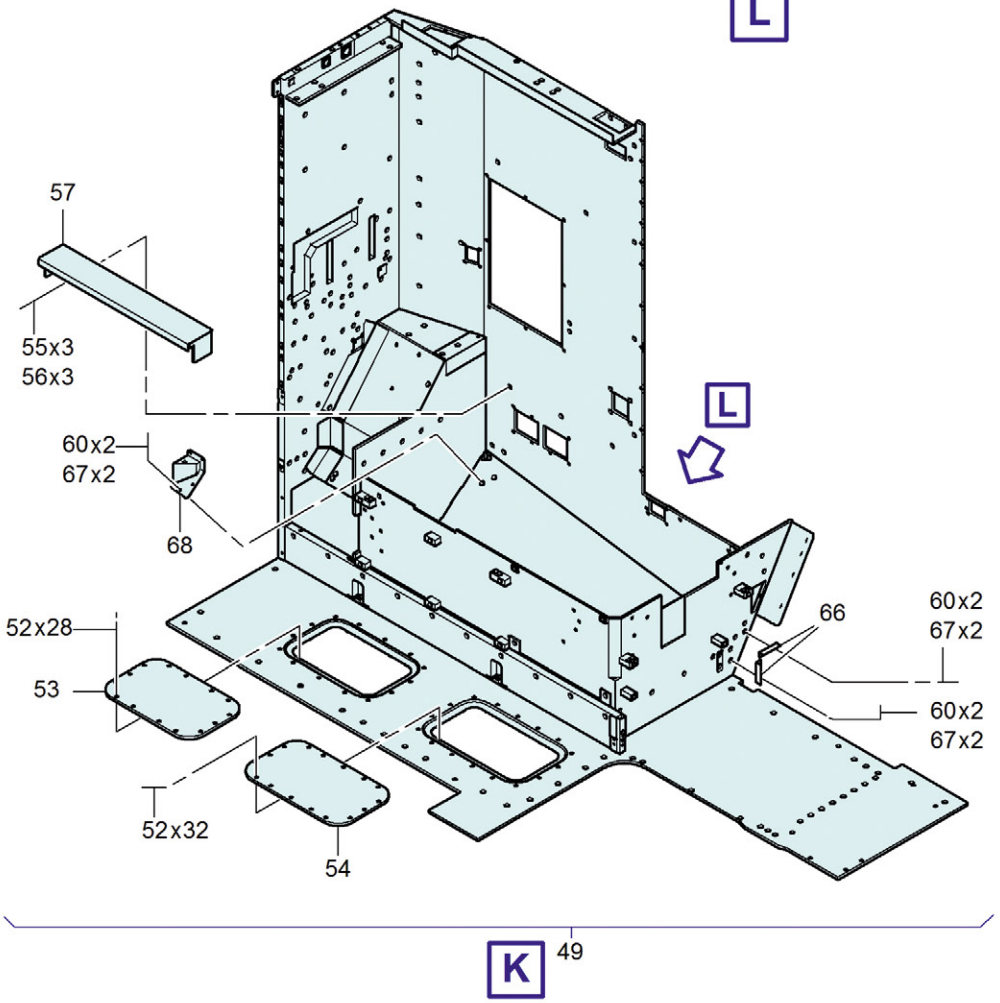

Documentation Project:
McDonnell Douglas F4-E Phantom
Construction & Isodraw

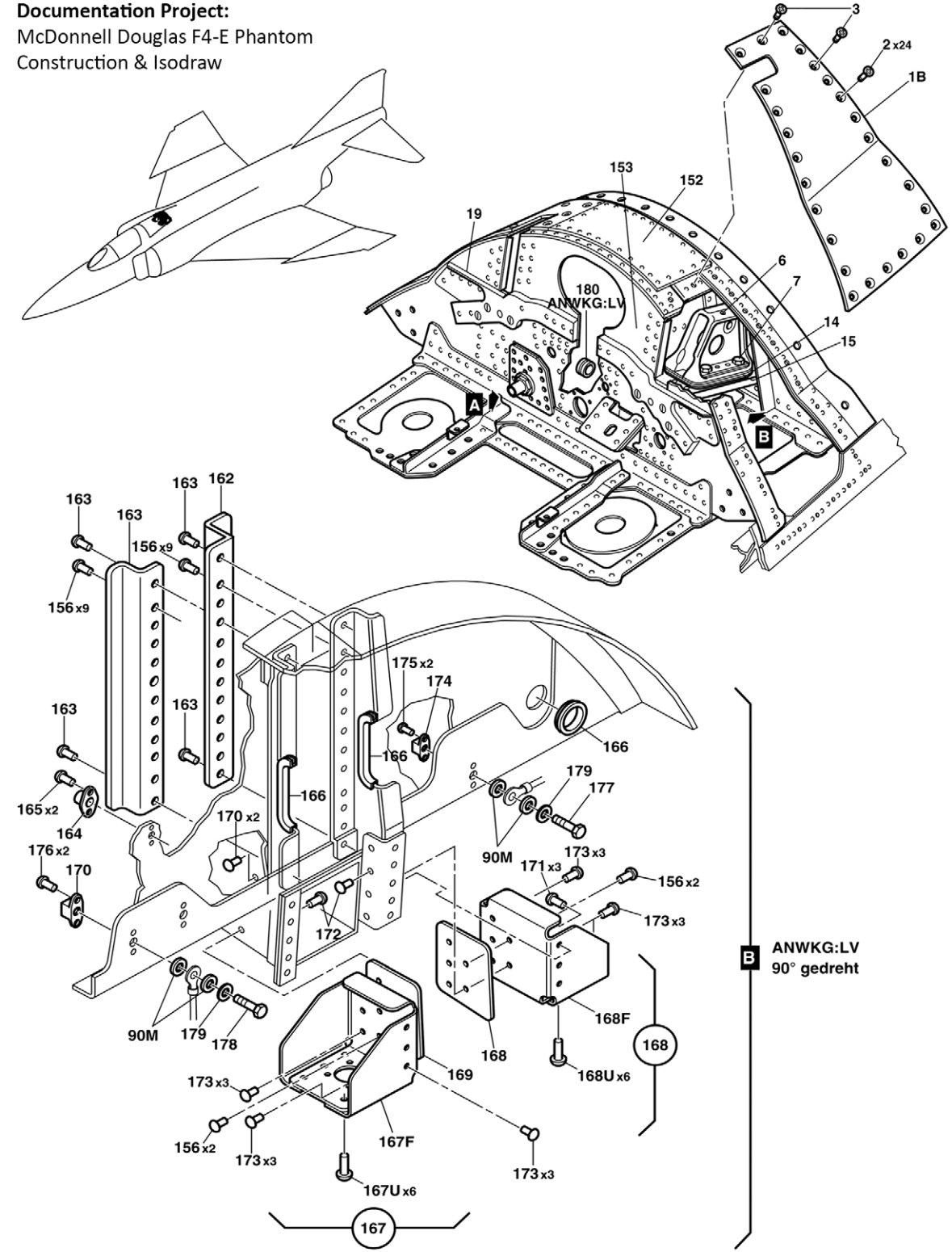

Documentation Project:
Lockheed P3-Orion
Construction & Isodraw

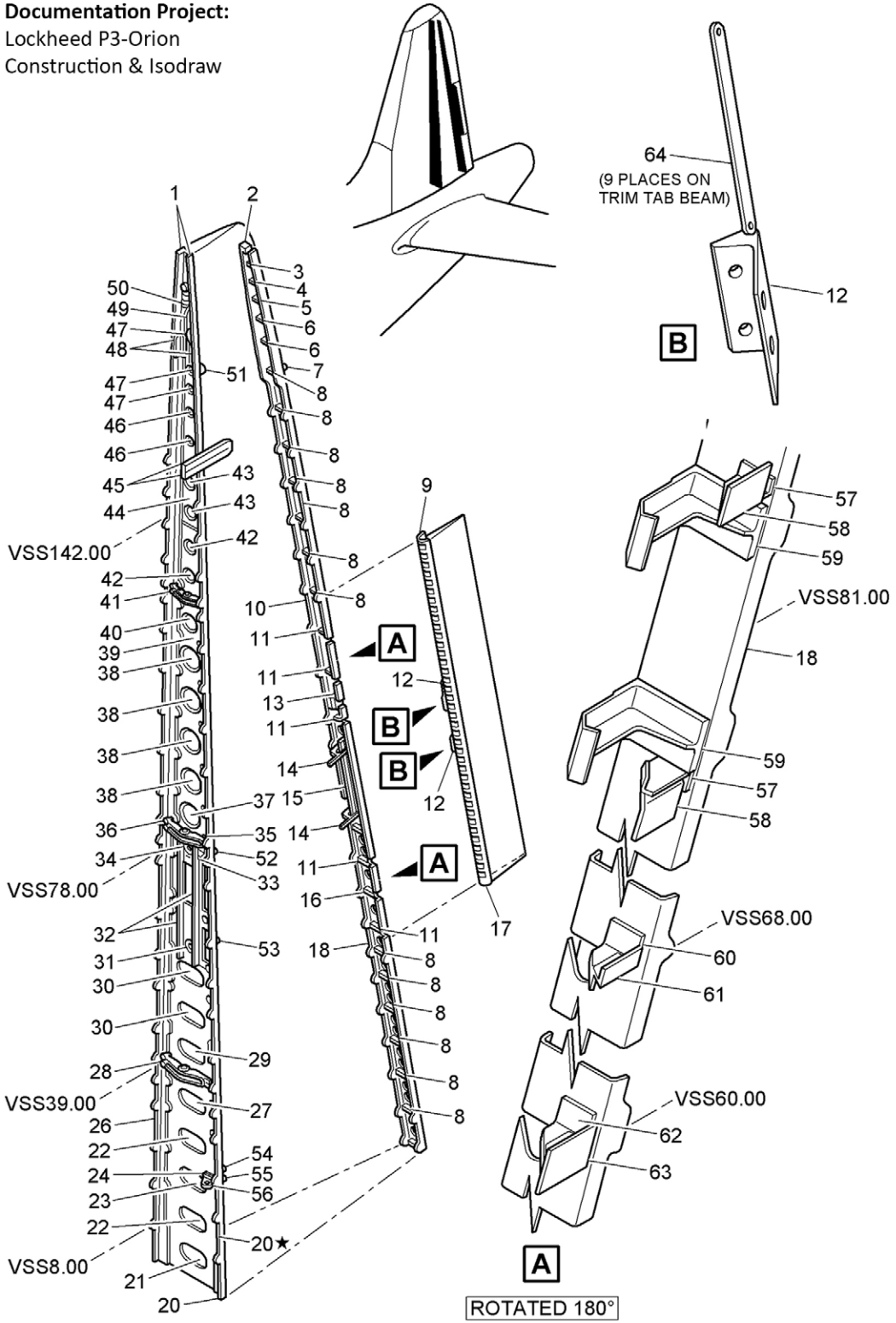

Documentation Project:
Lockheed P3-Orion
Construction & Isodraw

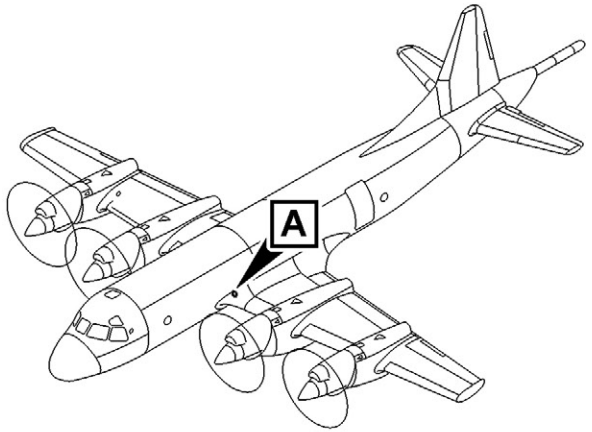

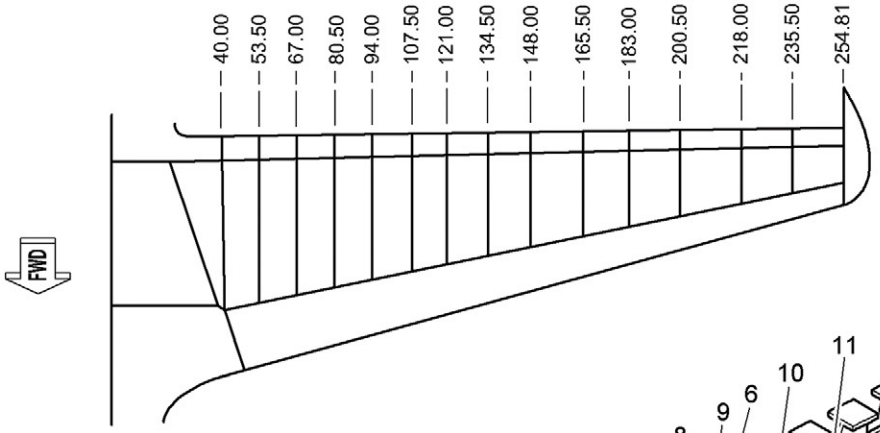

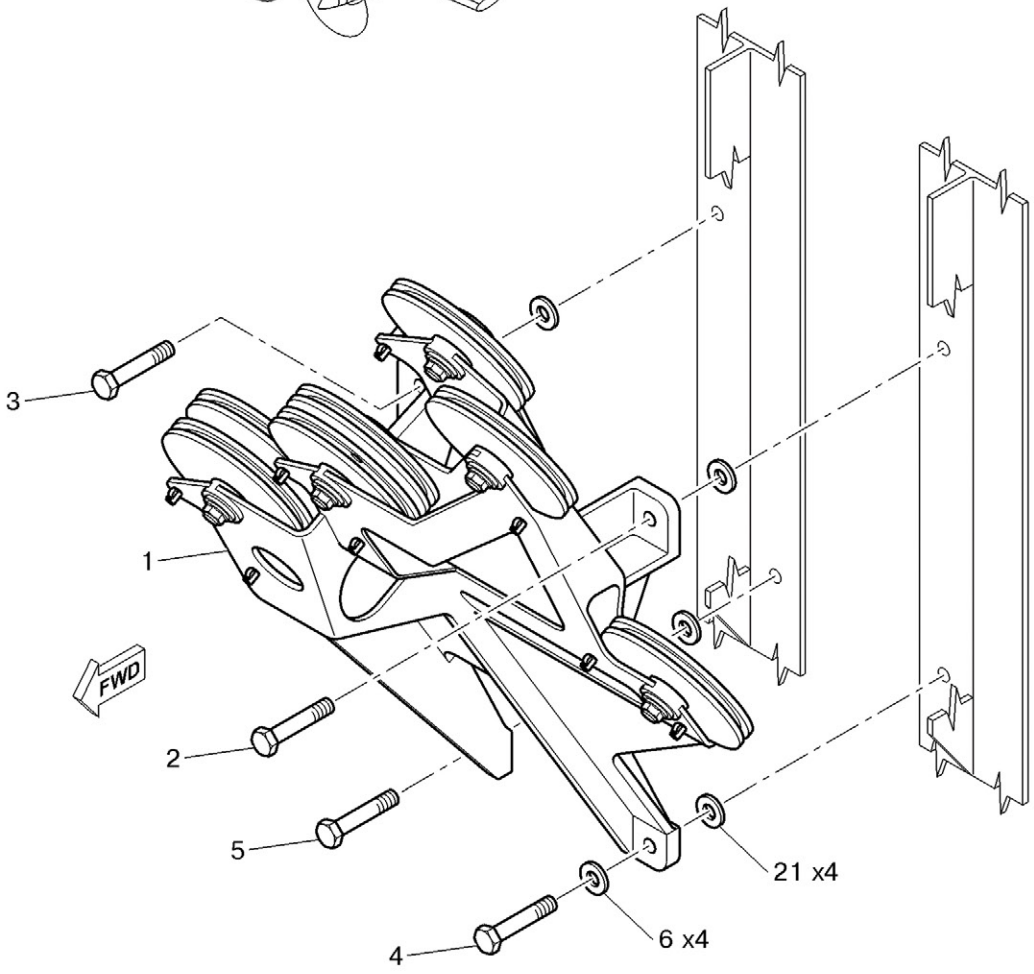

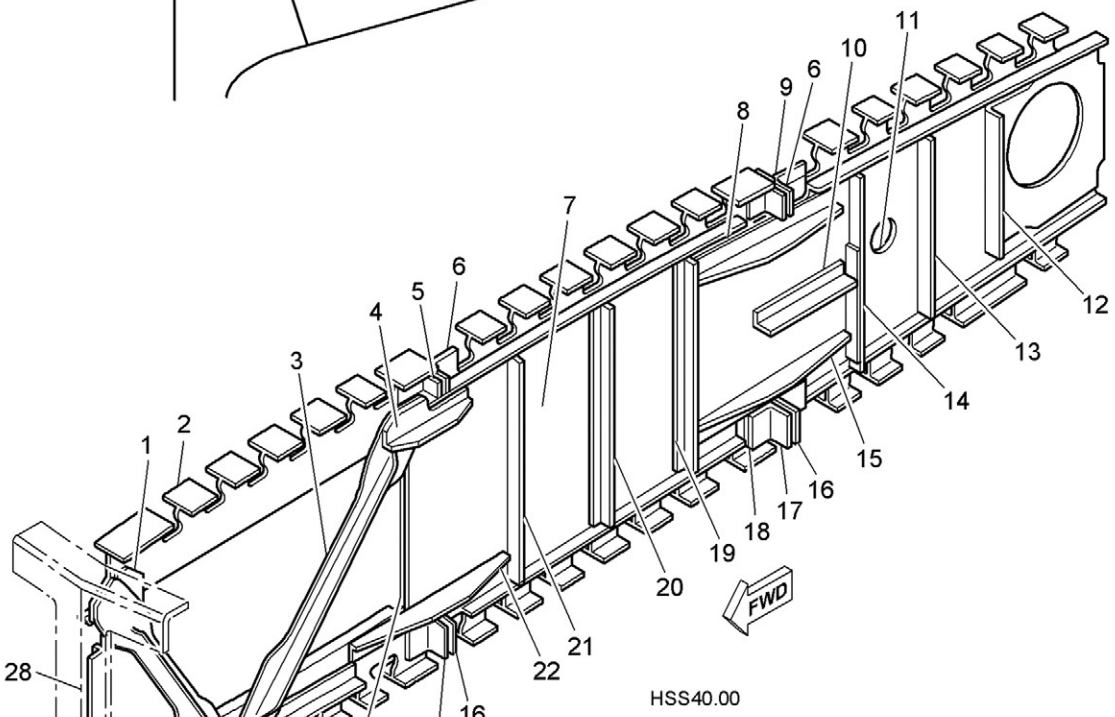

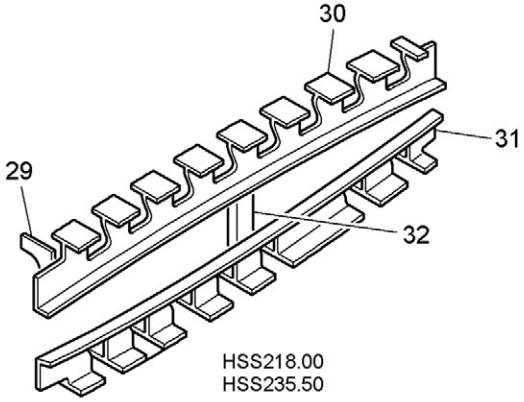

A

Dokumentation Projekt:
Rolls Royce Mk 88A / Mk 41
Redrawn with Isodraw

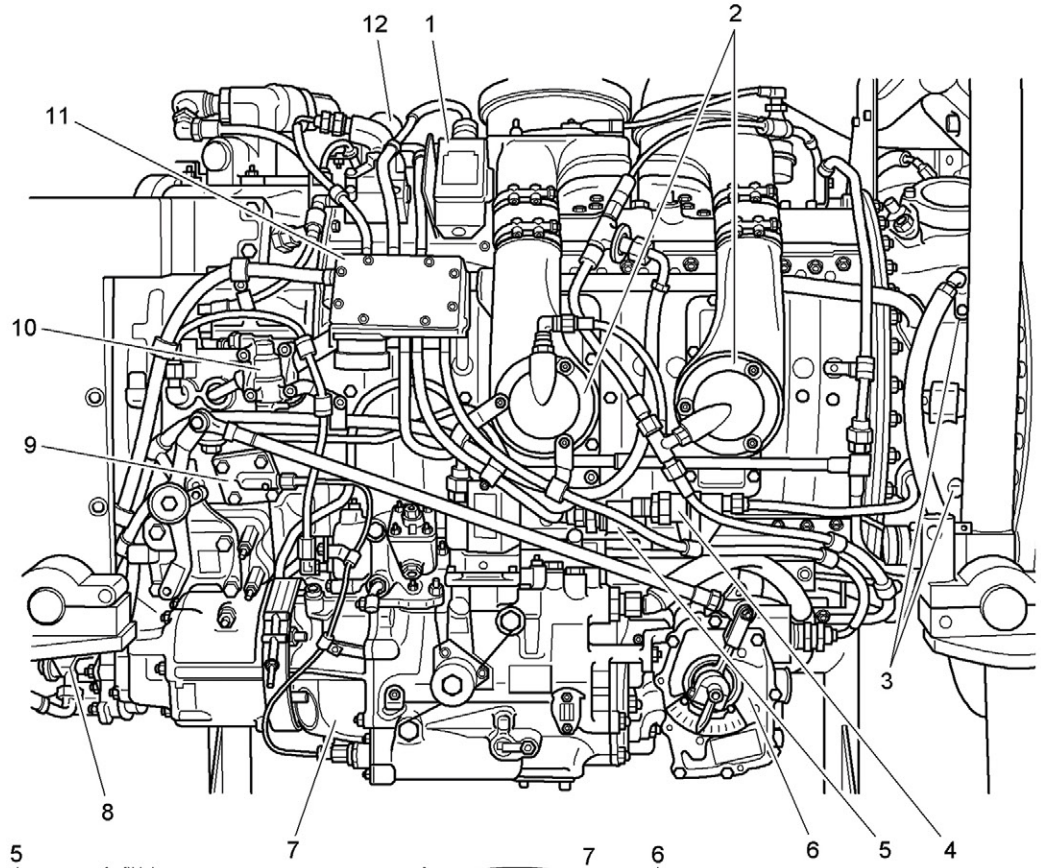

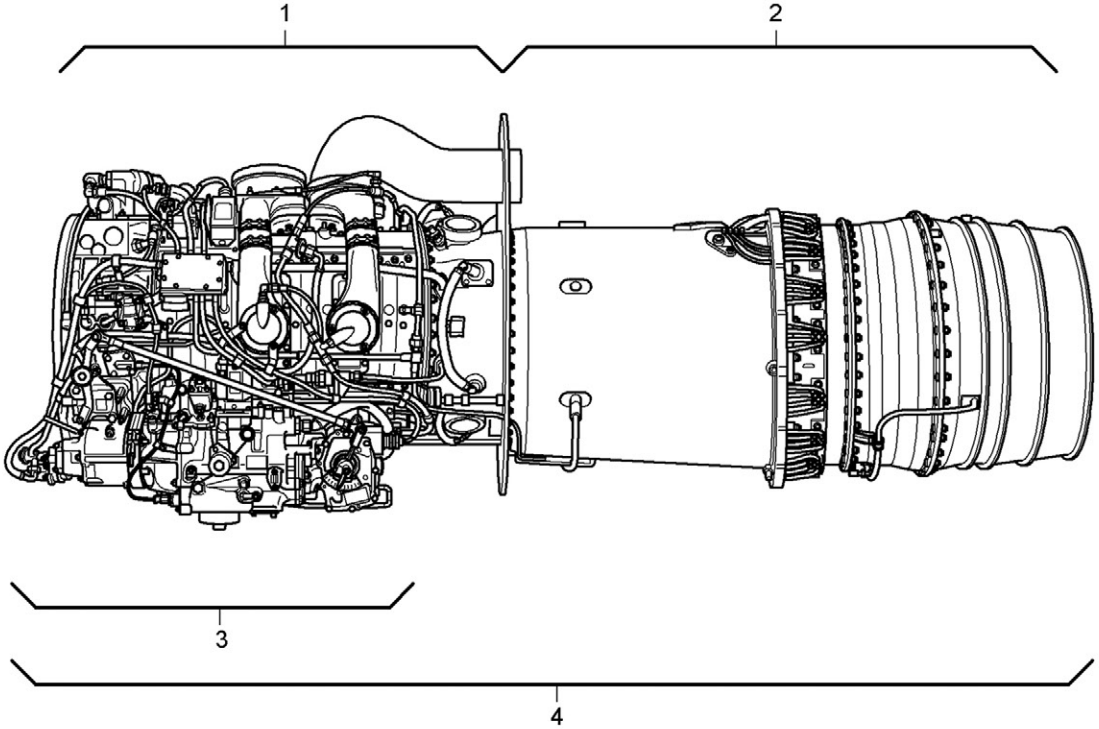

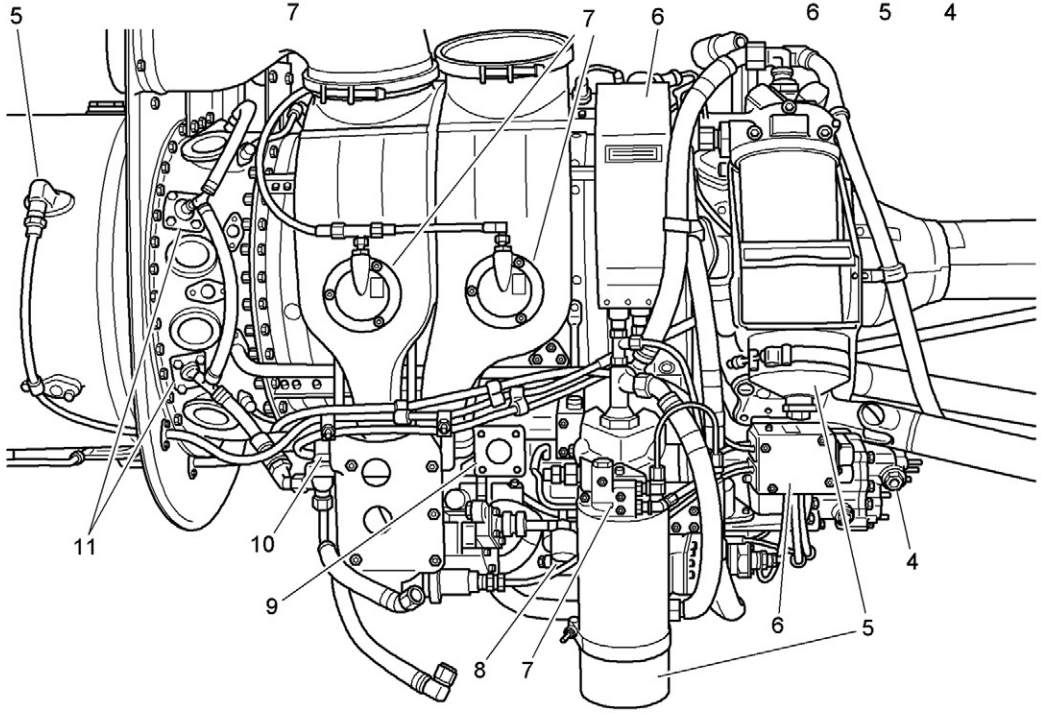

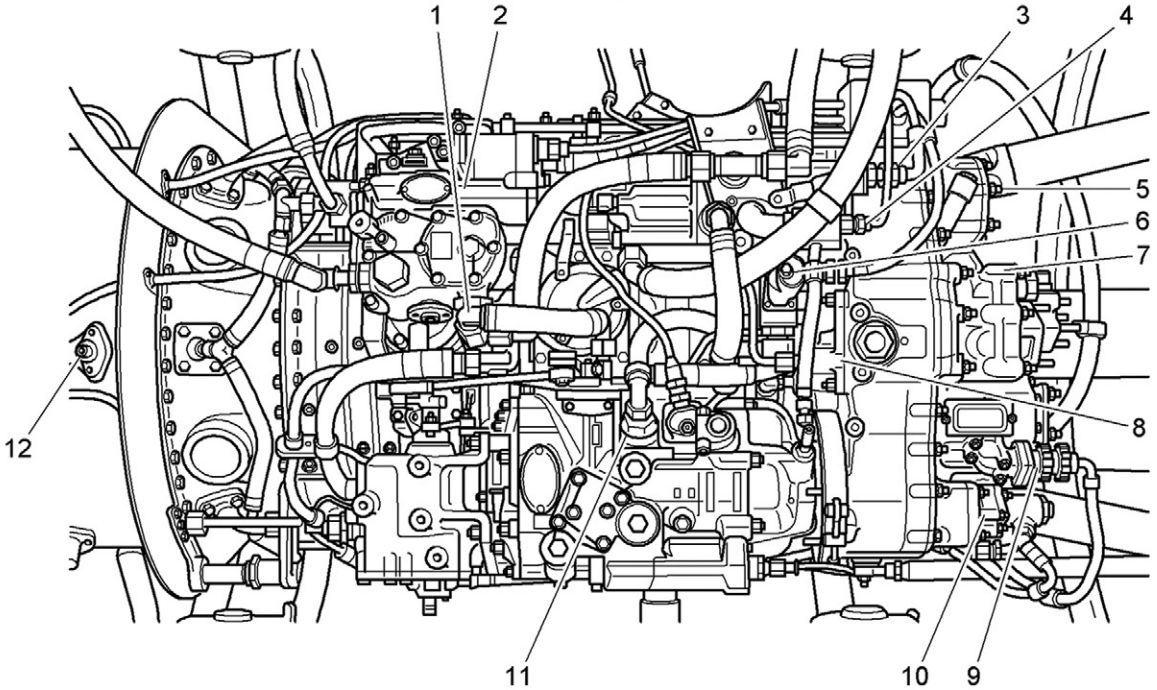

Documentation Project:
KMW / MTU - Fennek
CAD & Isodraw

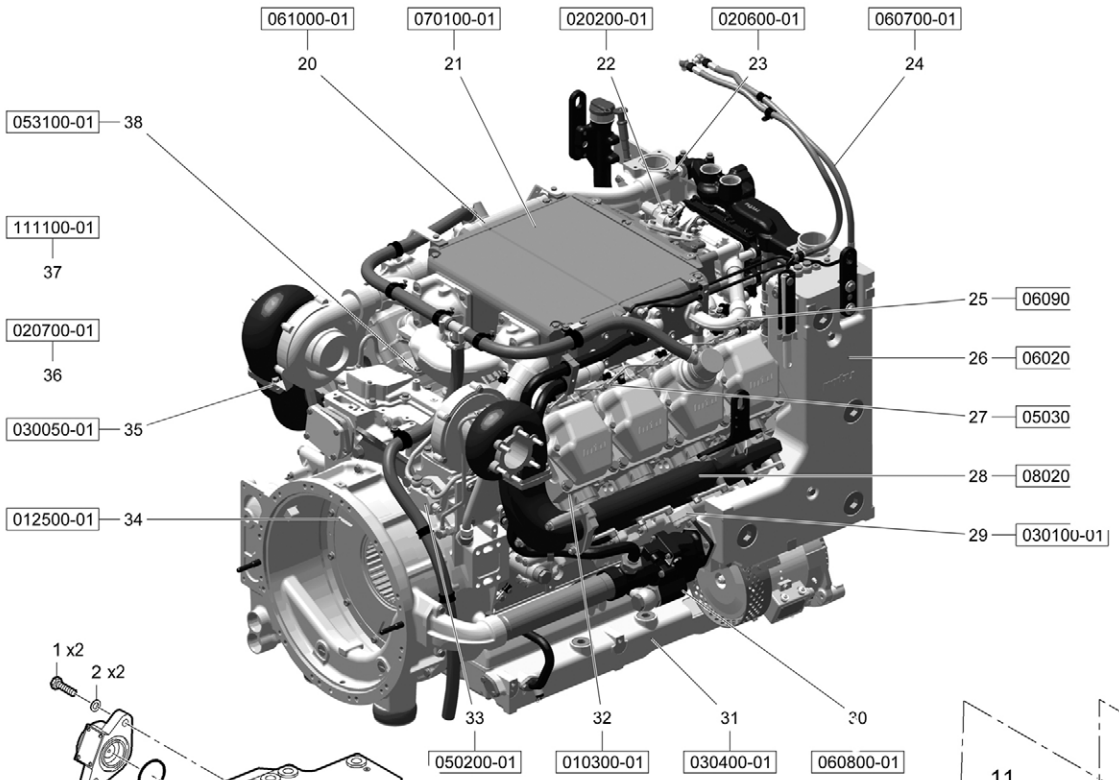

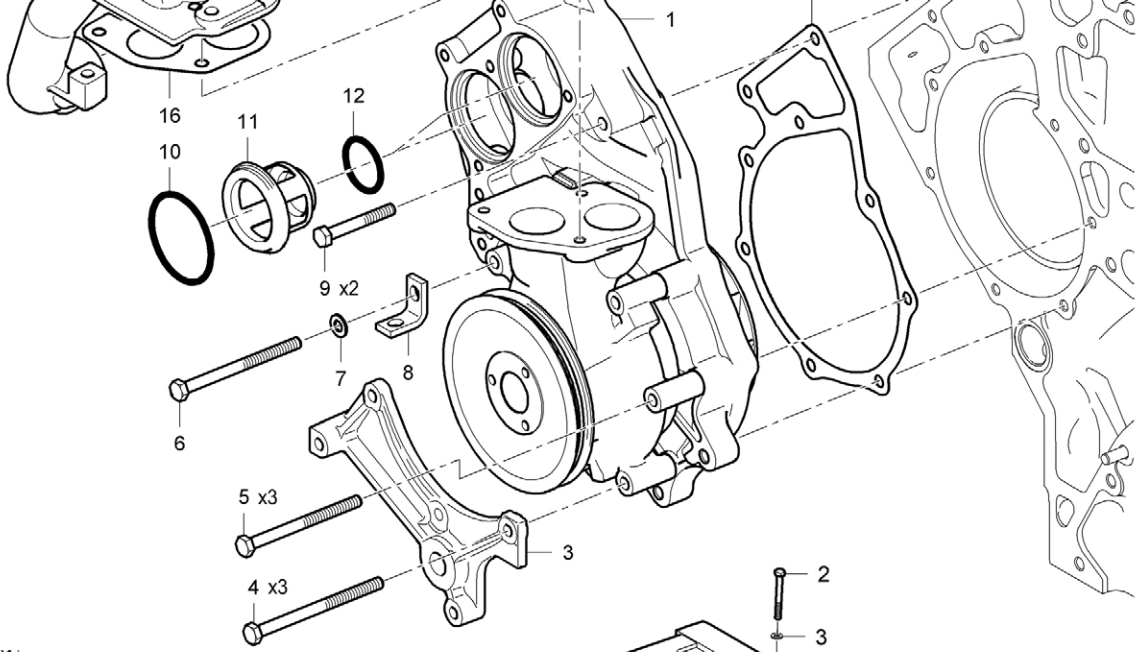

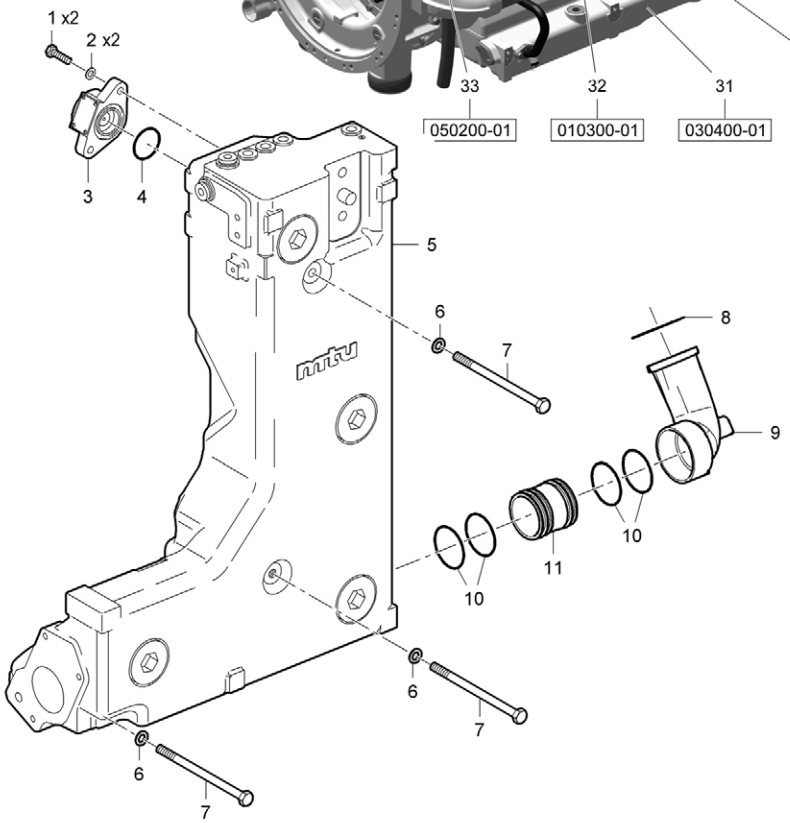

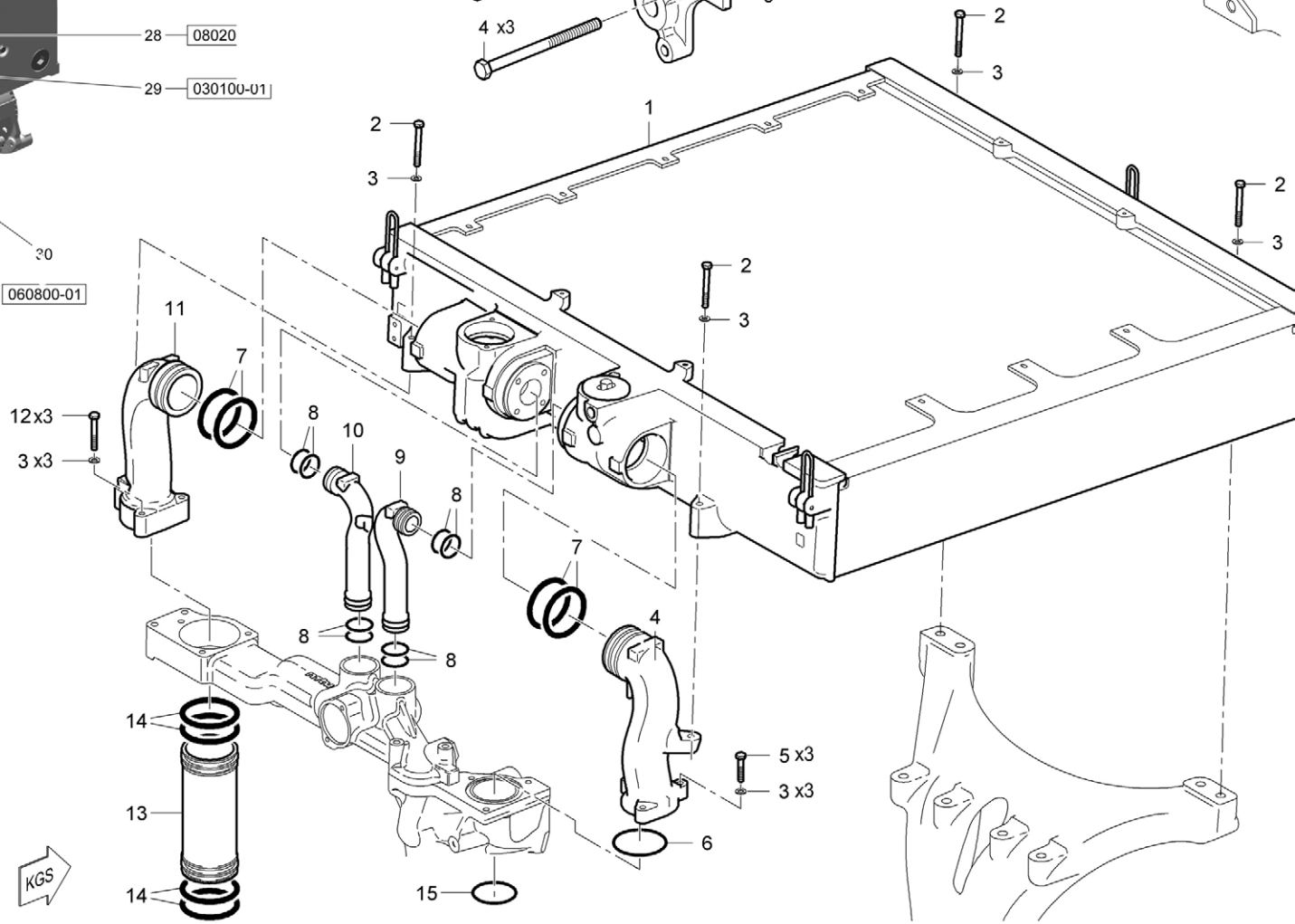

Documentation Project:
KMW - Leopard
CAD & Isodraw

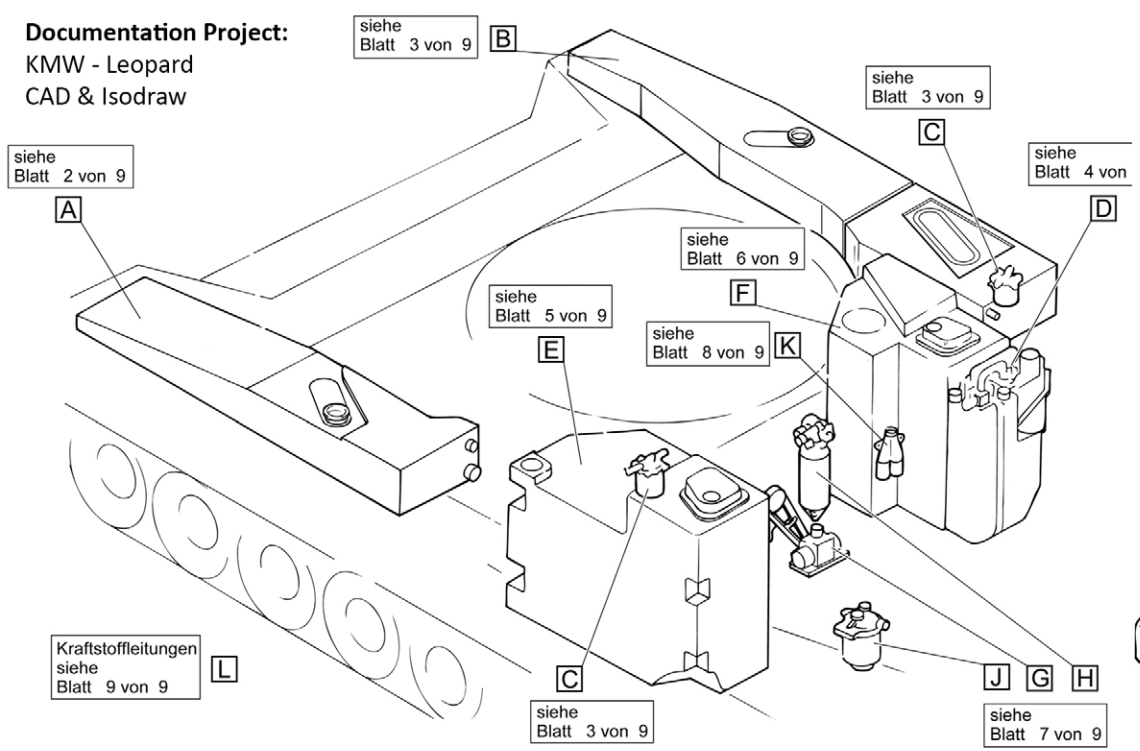

037000 Kraftstoffleitungen (Wanne)

030000 Kraftstoffanlage, Motor

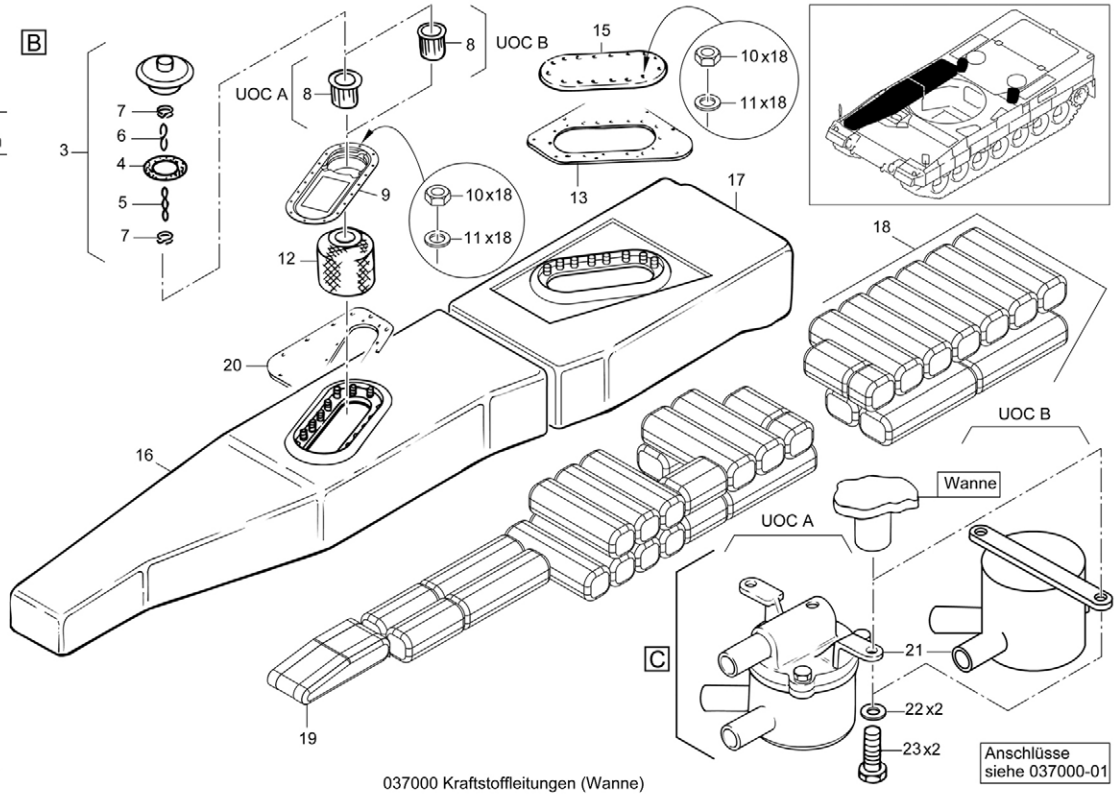

037000 Kraftstoffleitungen (Wanne)

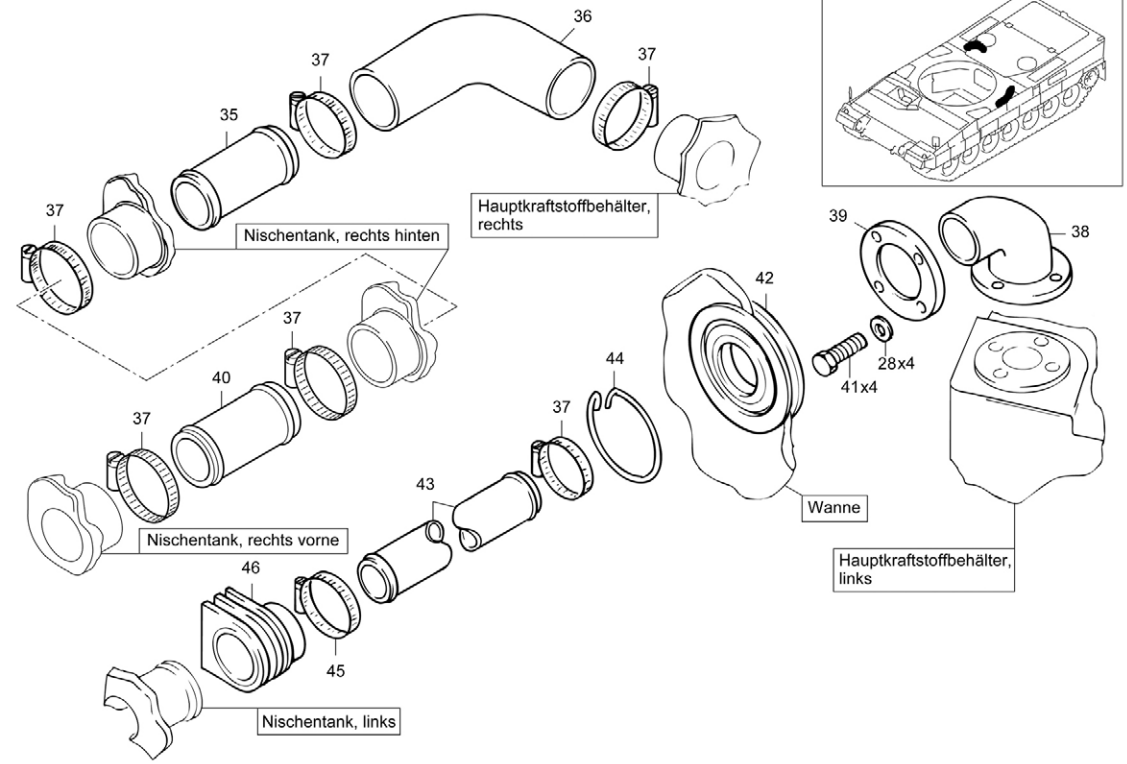

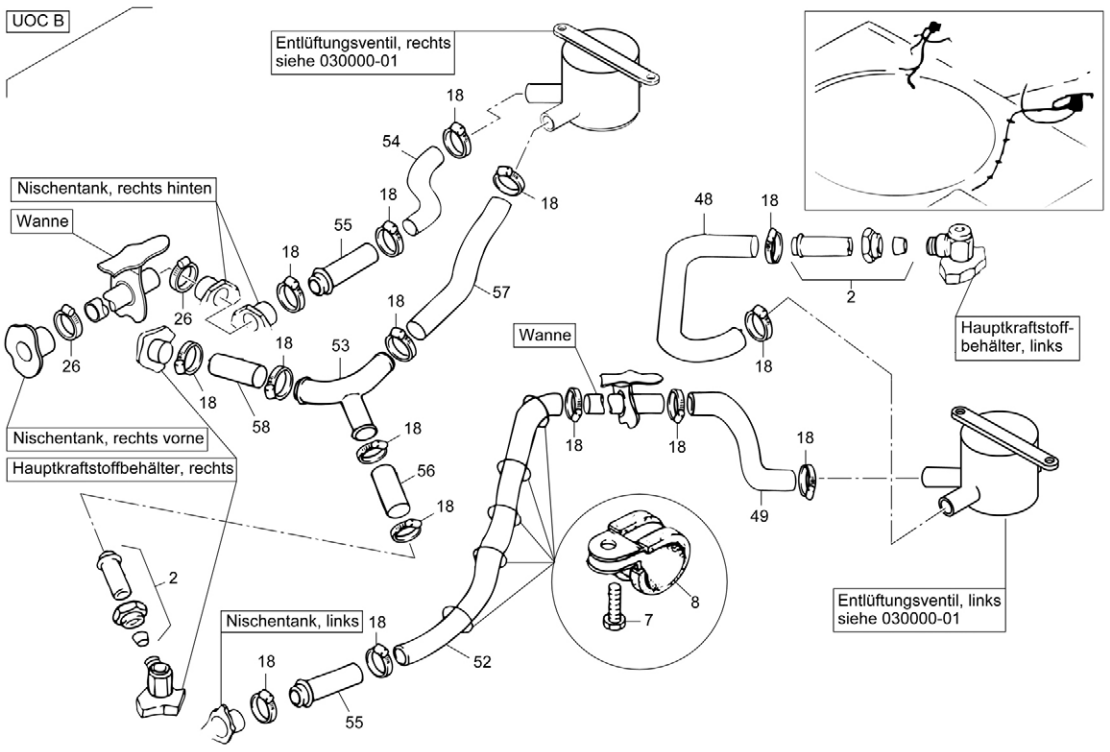

Documentation Project:
KMW / MTU - Leopard 2
Catia & Isodraw

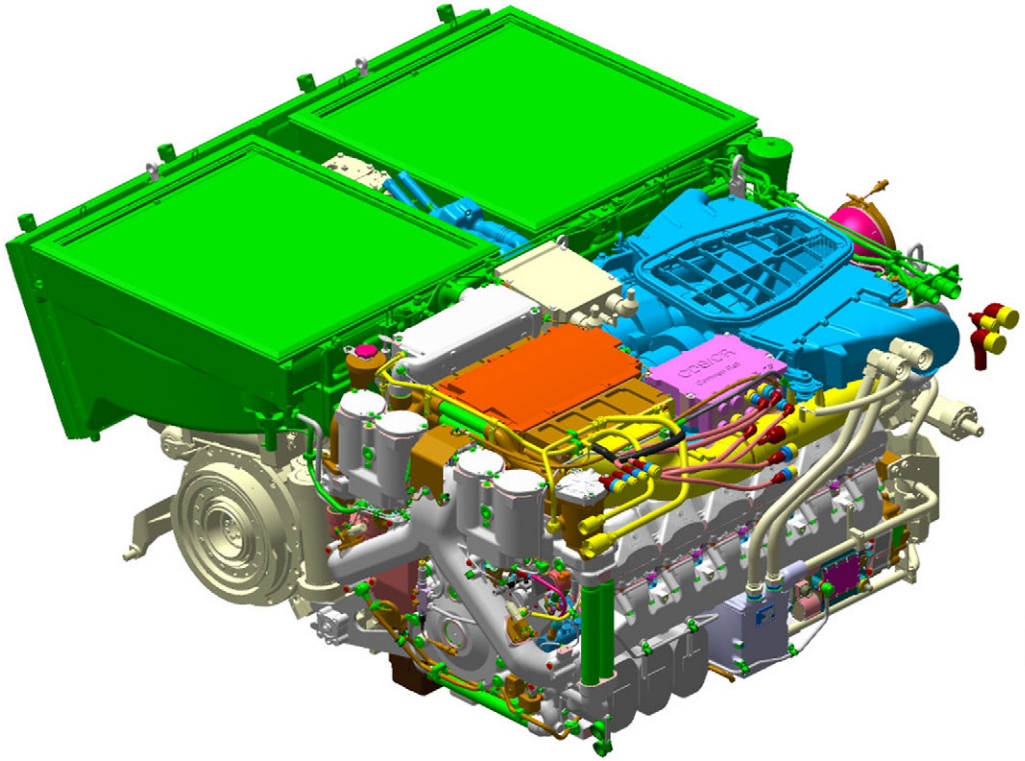

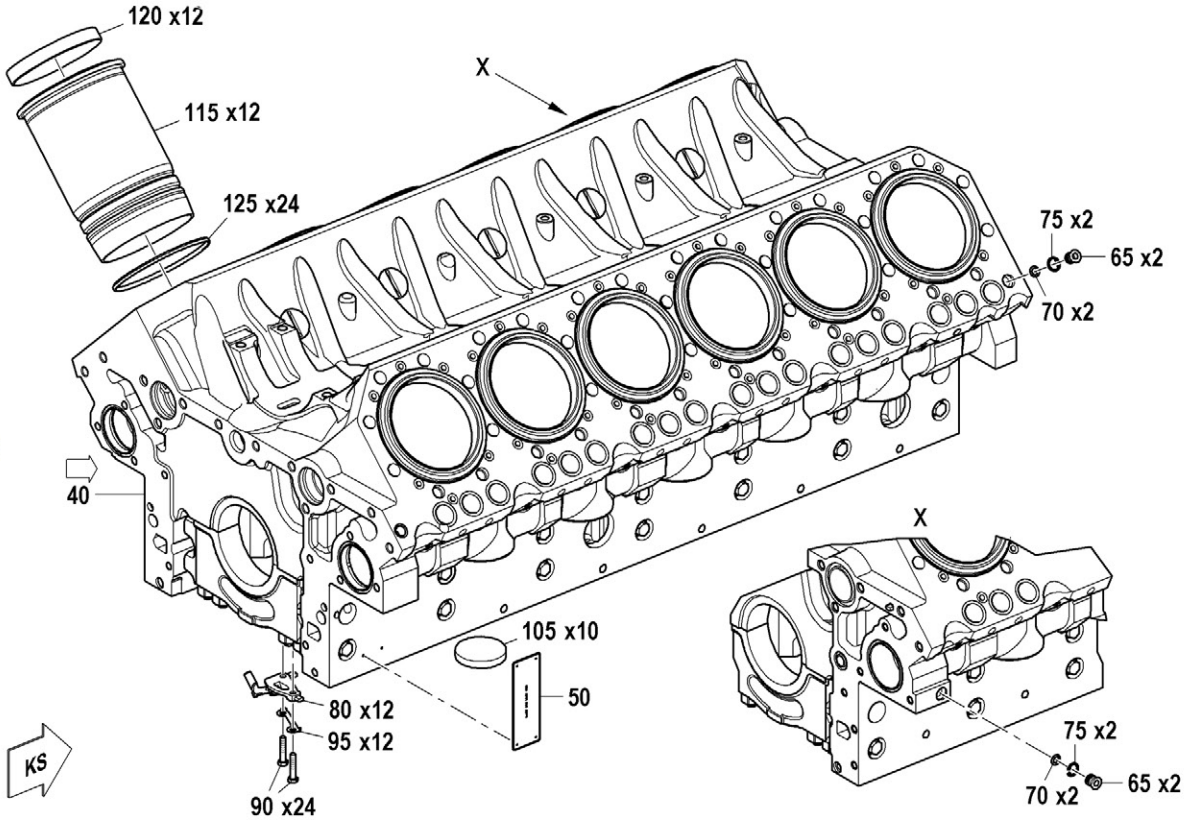

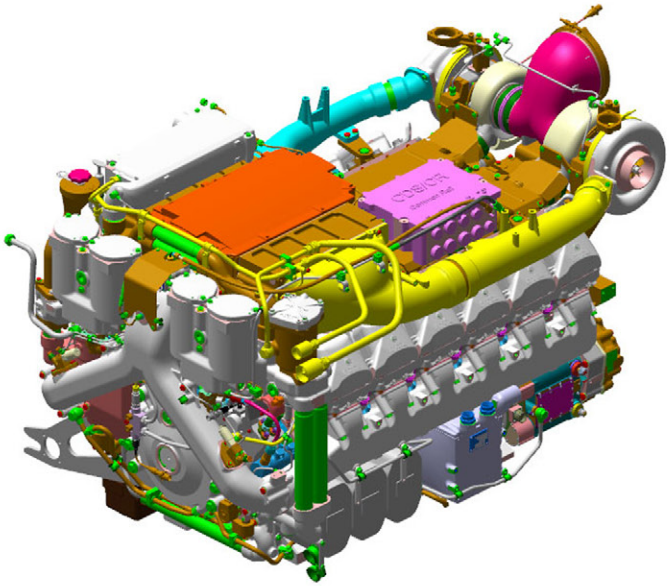

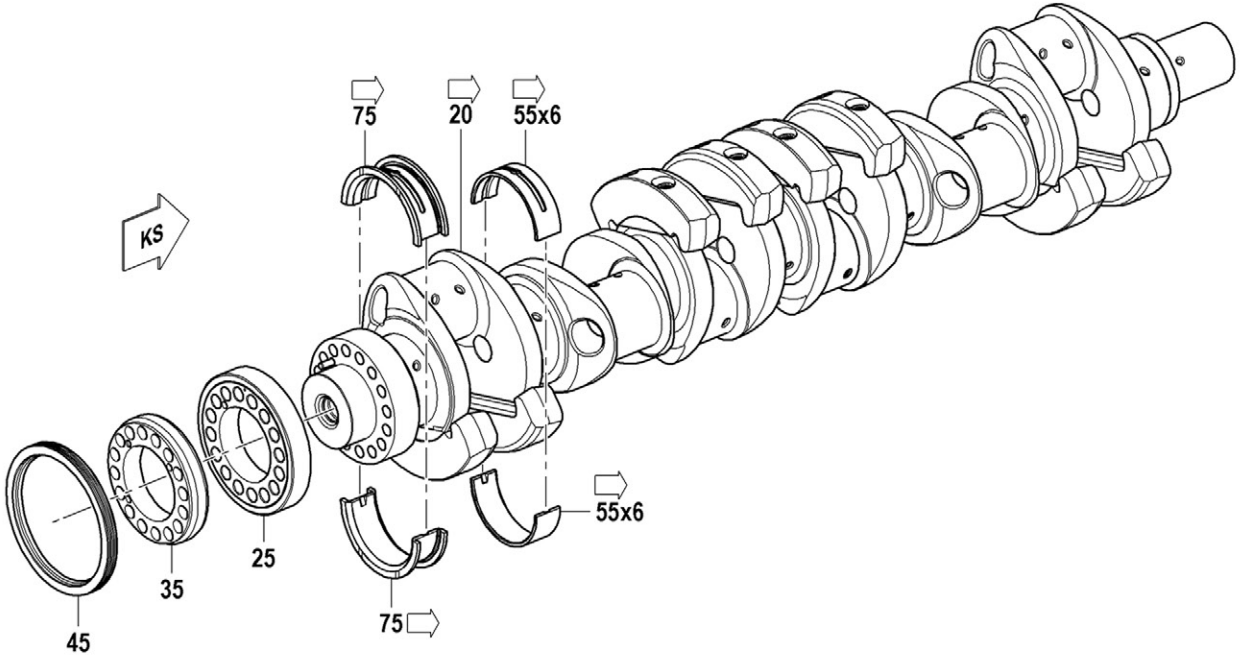

Documentation Project:
KMW / MTU - Leopard 2
Catia & Isodraw

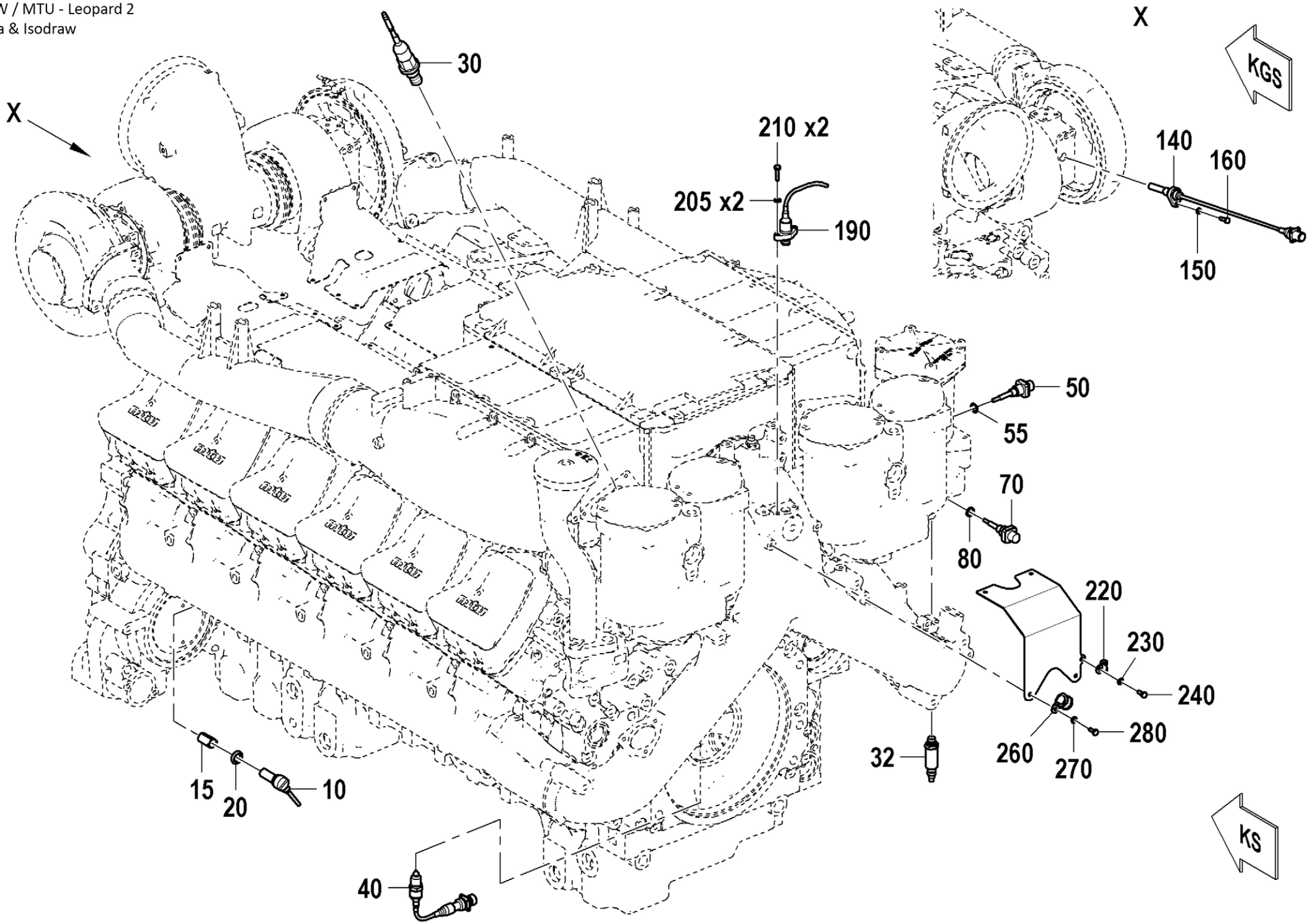

Documentation Project:
Military - Antenna carrier
Construction & Isodraw

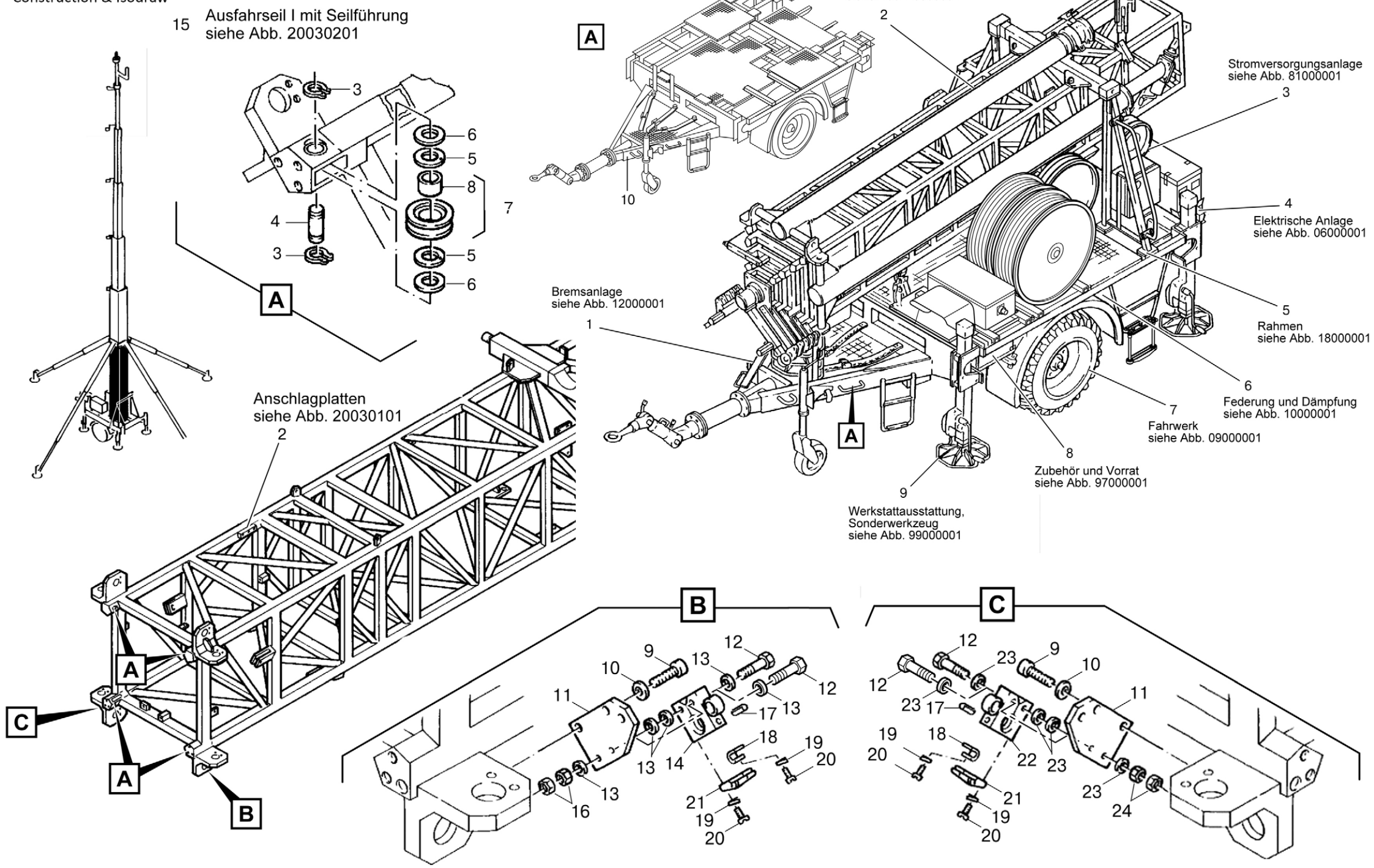

Documentation Project:
Military - Antenna carrier
Retouching and Callouts in Photoshop / Isodraw

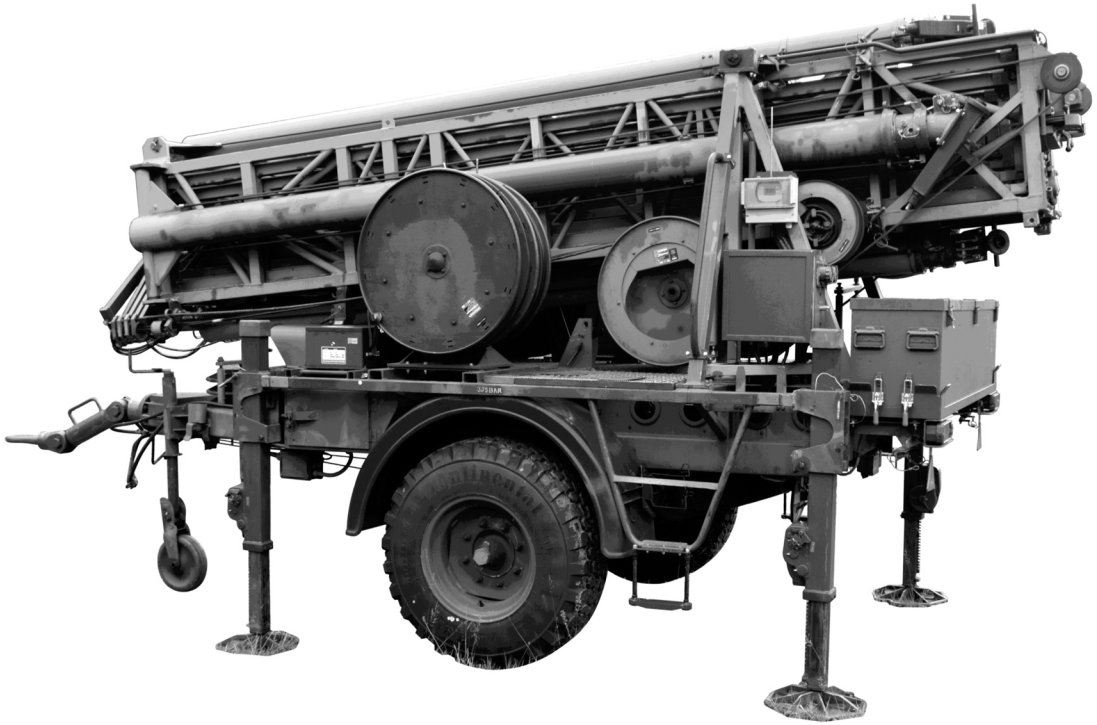

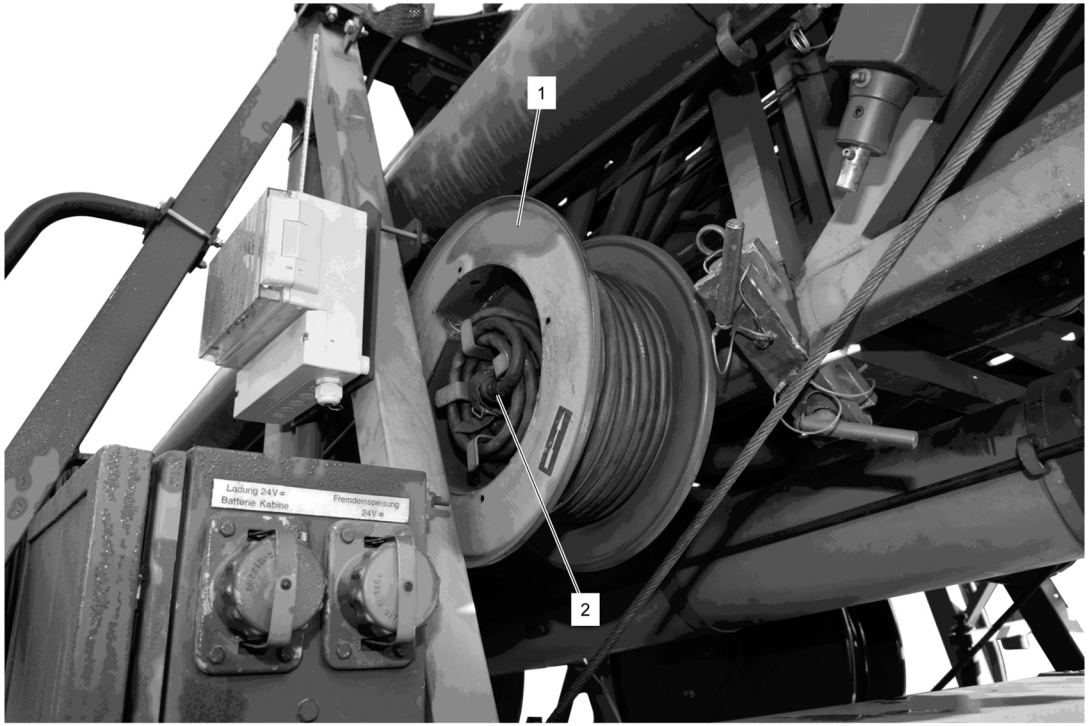

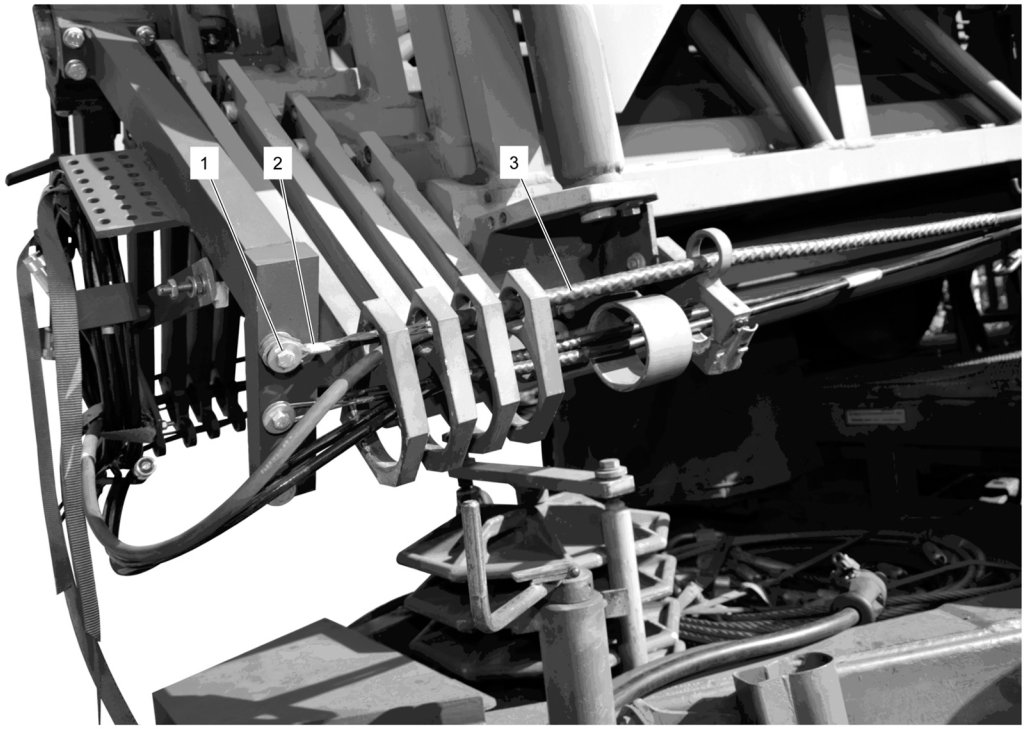

Documentation Project:
Military - SsT Container
CAD and Isodraw

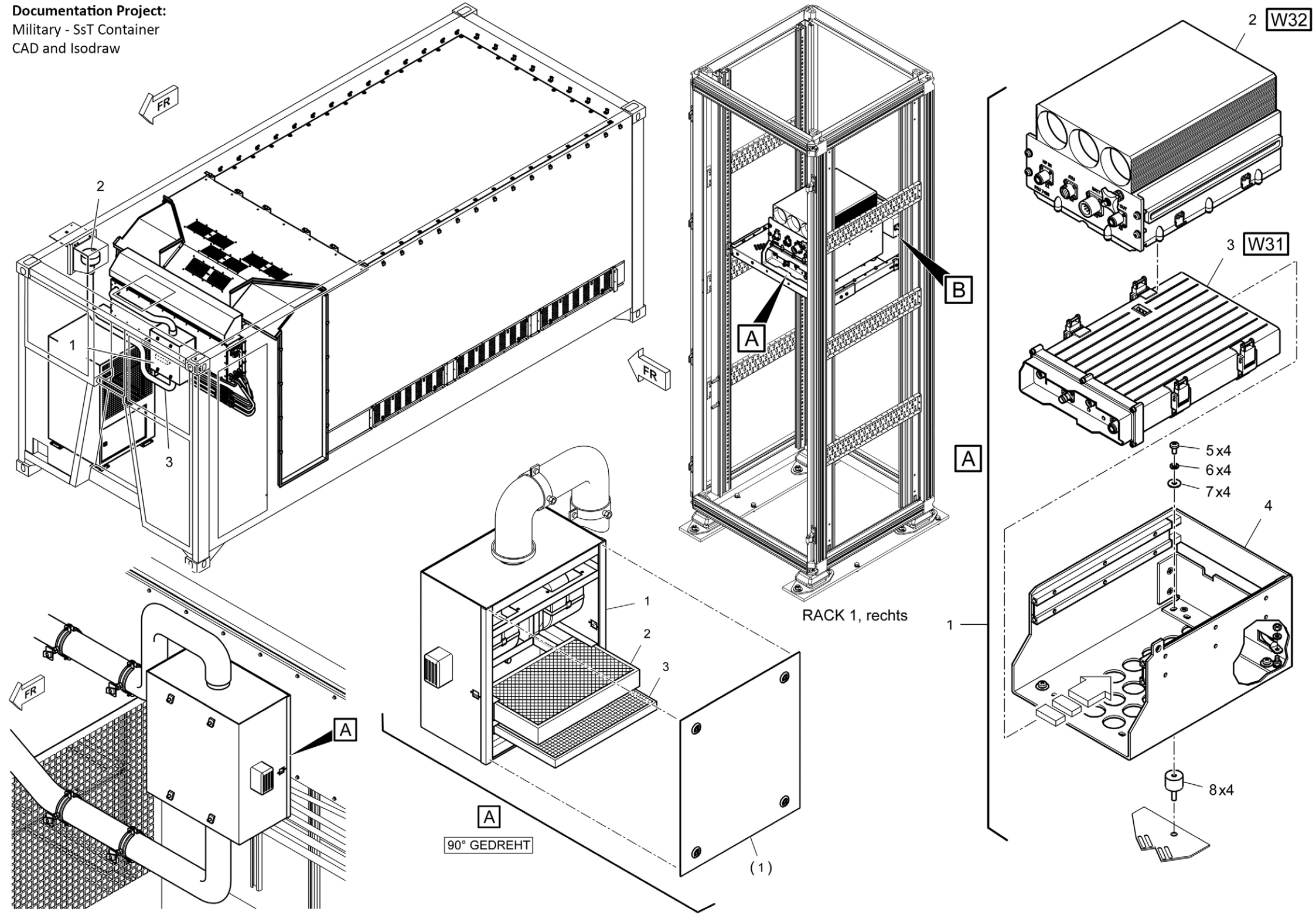

Documentation Project:
Military - SsT Container
Retouching and Callouts im Photoshop / Isodraw

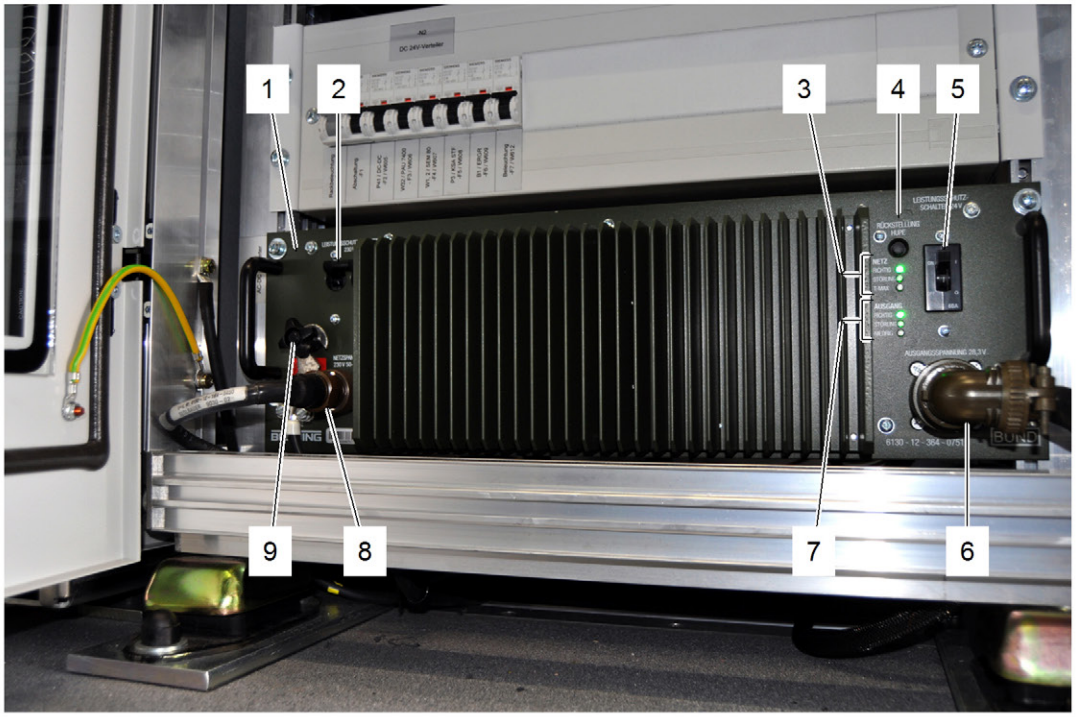

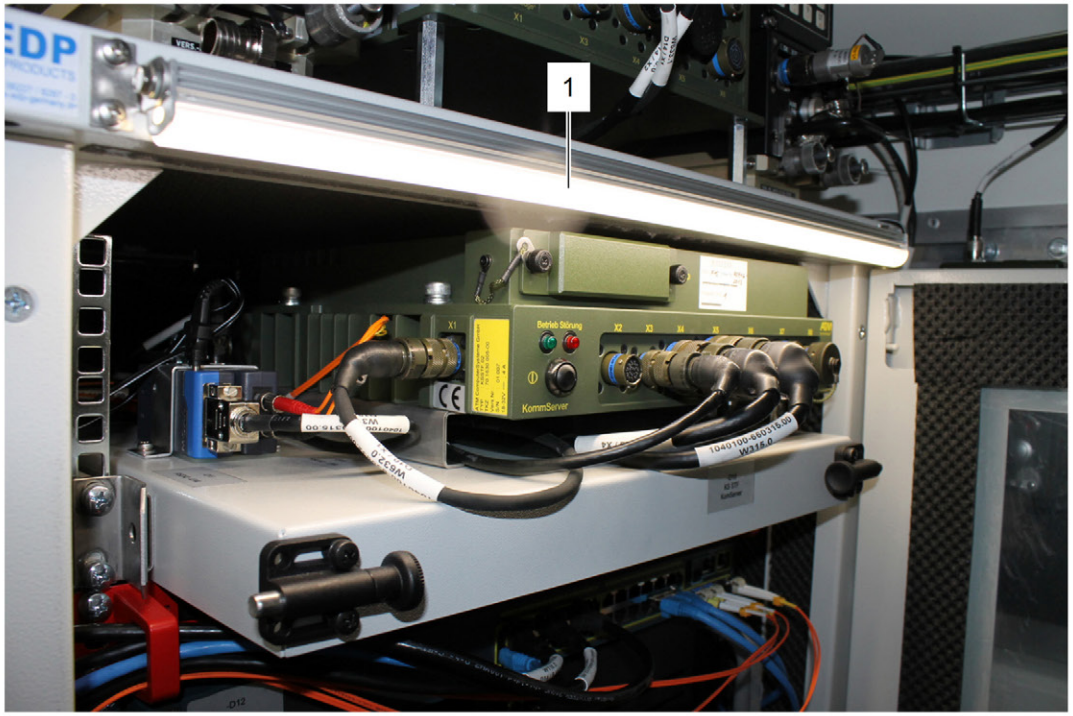

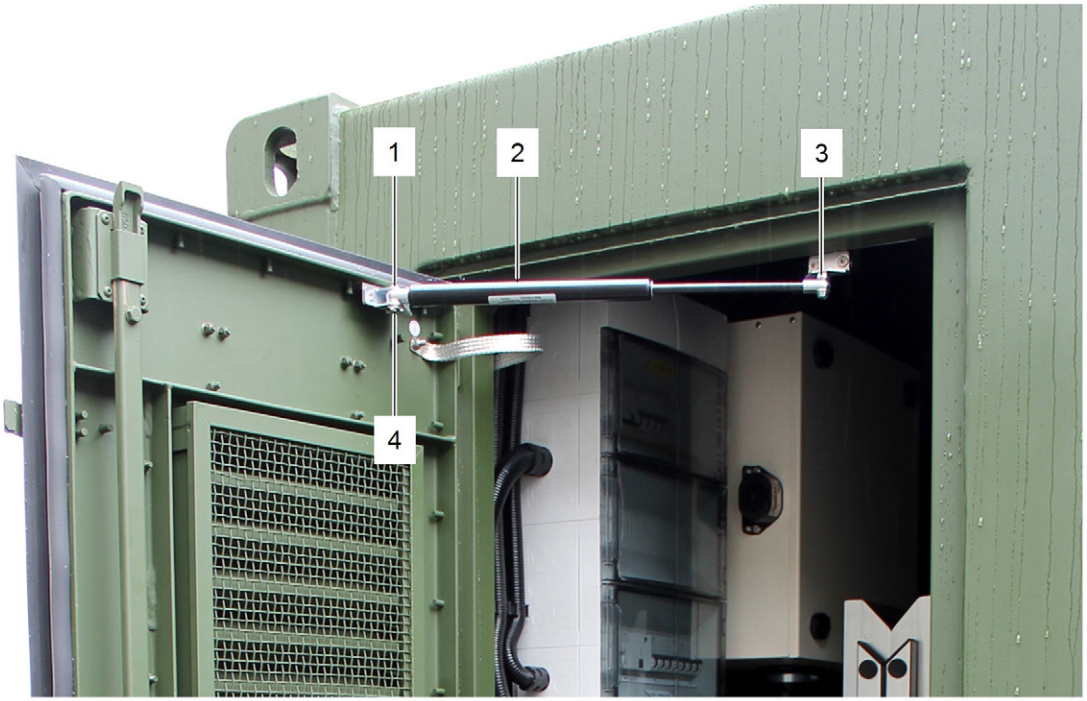

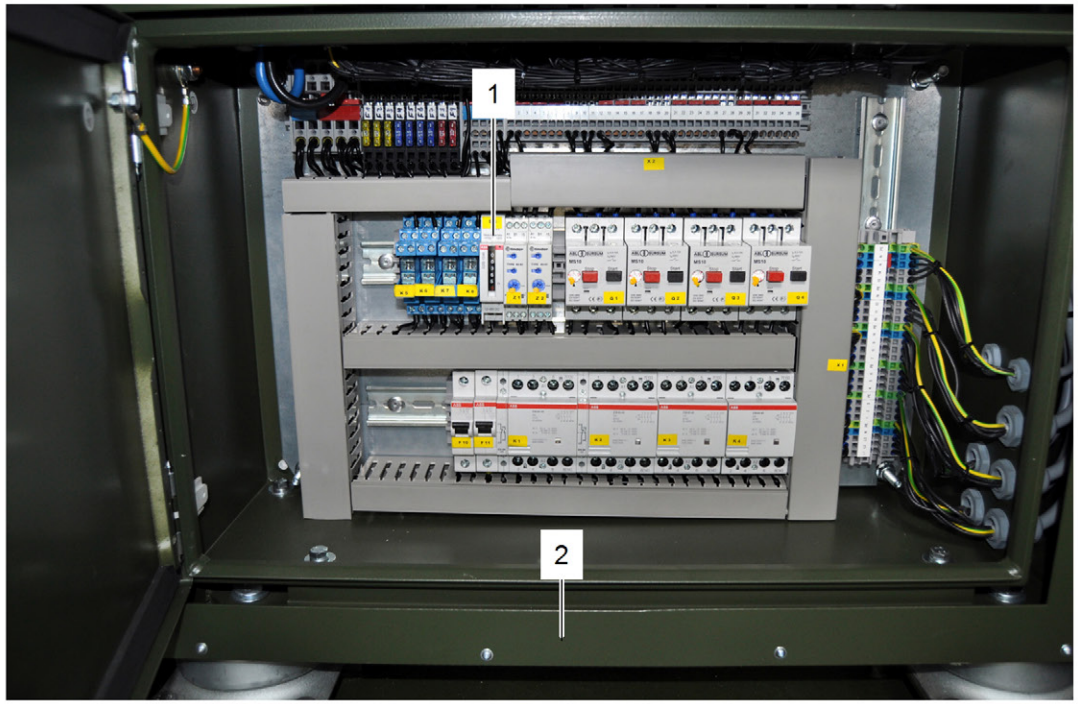

Illustration und Documentation: Heating, Solar & Airconditioning systems for WOLF Heiztechnik using Raydream, Cinema & Photoshop

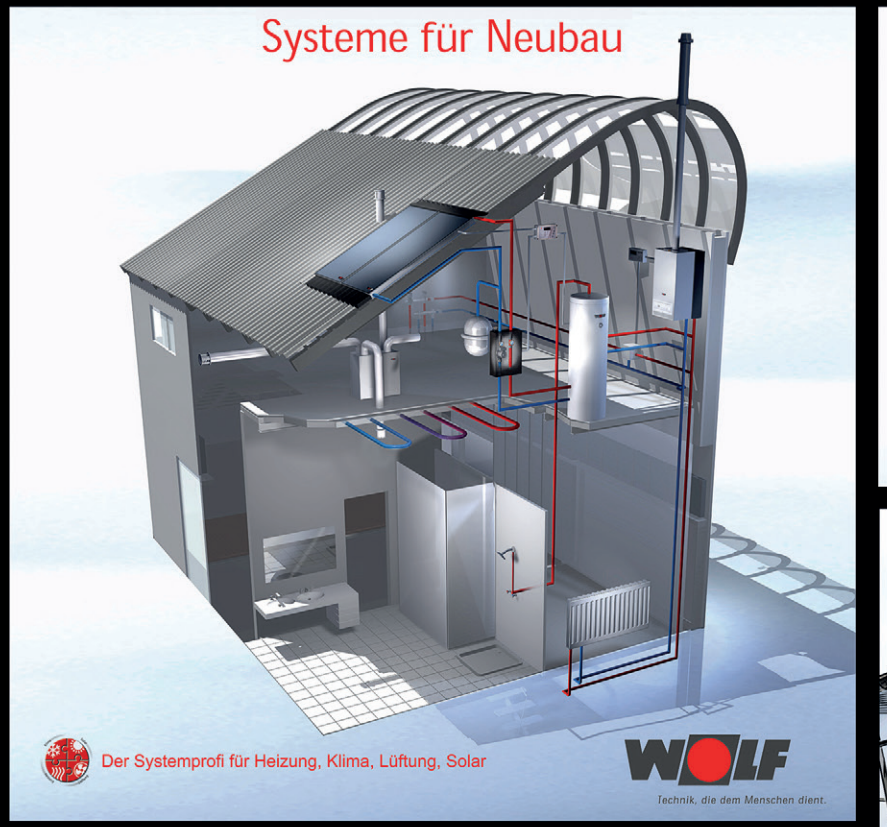

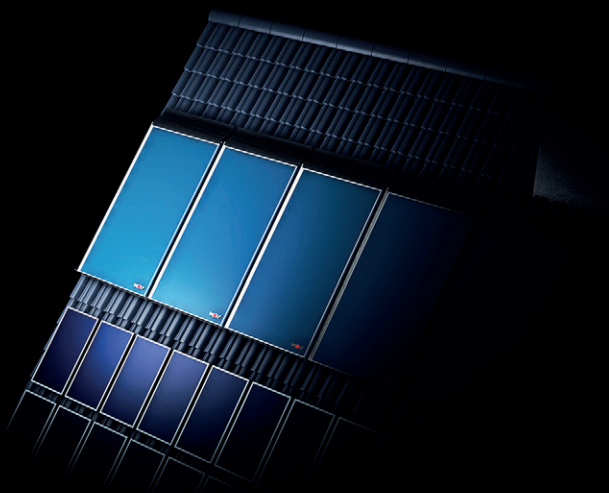

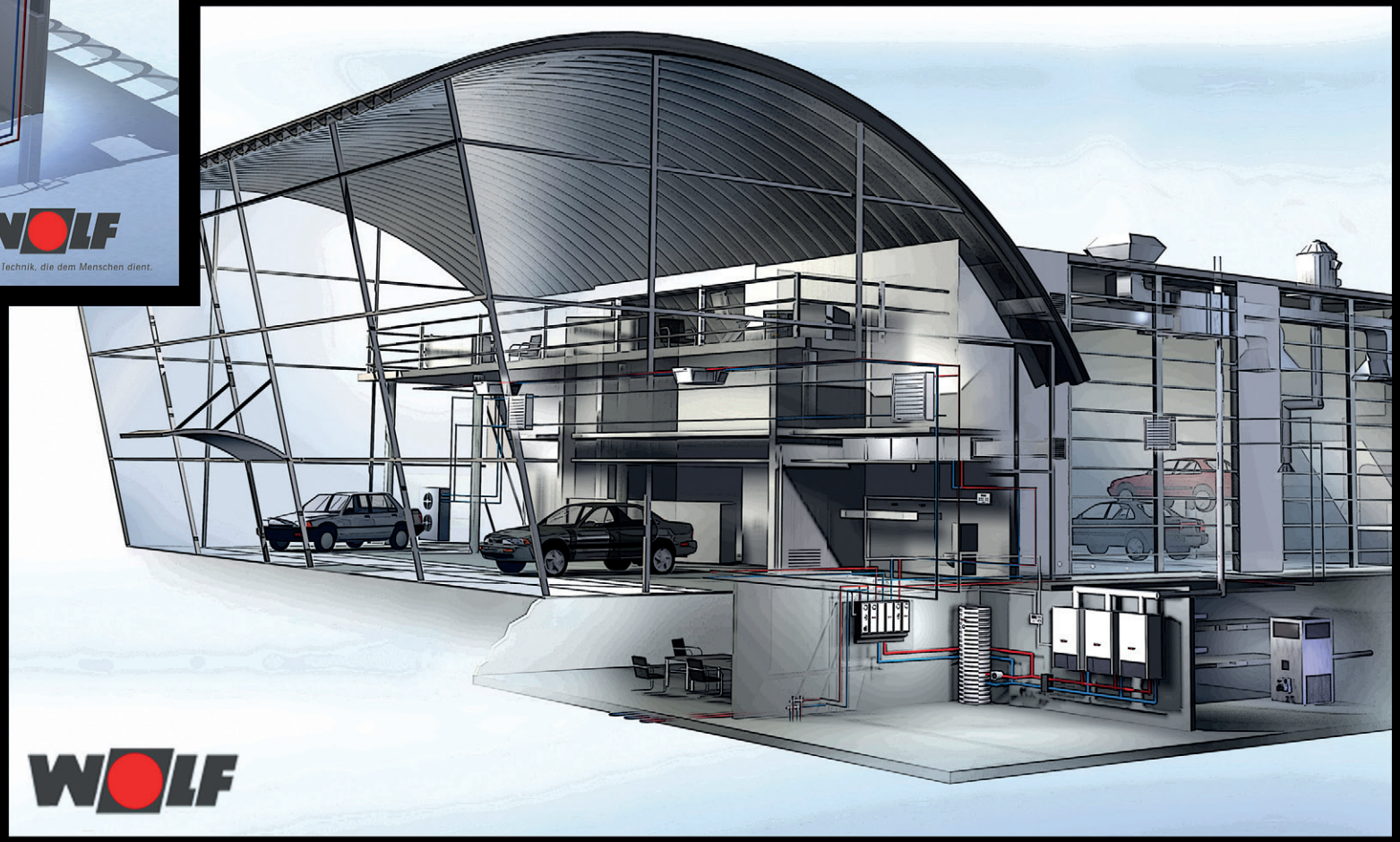

A presentation from Lee Adams

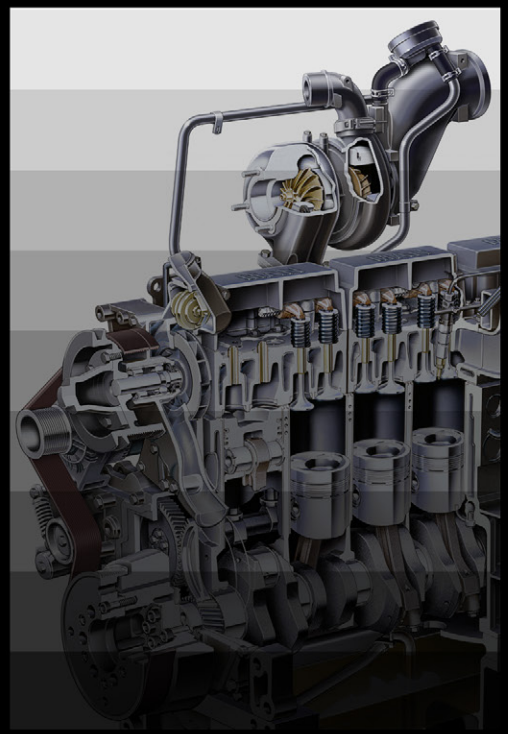

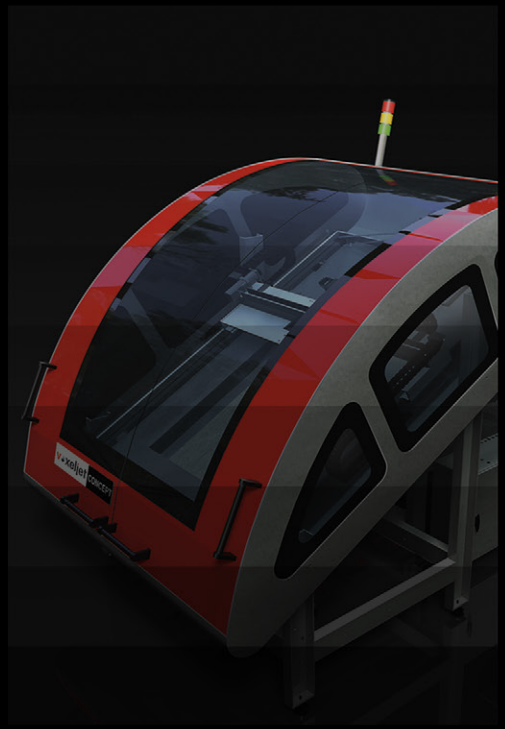

Contact:
Lee Adams
Leonrodstraße 43
80636 München
Tel: +49 (0)89 12713980
Mobile: +49 (0)160 8464556
Email: lee.adams@industrialgrafix.de